Rodoplast
ESCOLHIDA NATURALMENTE PELO CLIENTE

Defletor
Mercedes-Bens Accelo
Completo

Manual de Instalação

www.rodoplast.com.br/downloads/manuais/Rodoplast_MBZ_006155.pdf

Rodoplast
ESCOLHIDA NATURALMENTE PELO CLIENTE

Aviso

Este manual apresenta os passos a serem seguidos para a correta instalação do produto.

Todos os componentes mencionados e relacionados neste manual devem ser utilizados. A falta de qualquer um dos componentes poderá afetar a estabilidade e/ou funcionamento do produto.

A Rodoplast não oferece garantia deste produto caso a instalação seja feita por profissional não autorizado e treinado para essa operação, e/ou a instalação seja feita em desacordo com o correto procedimento.

A propriedade da marca mencionada neste manual é do fabricante do veículo.

A última versão deste e outros manuais de instalação podem ser obtidas no endereço:
www.rodoplast.com.br/downloads

Rodoplast
ESCOLHIDA NATURALMENTE PELO CLIENTE

Manual de Instalação
Mercedes-Benz Accelo

1) Primeiramente fixar o rack dianteiro n°1, posicionando sobre o friso da sinaleira, conforme a foto.

2) Em seguida fixar o mordente do rack n°3 lado esquerdo, com 2 parafuso 8x25 sextavado, 4 arruela lisa 8mm e 2 porca travante 8mm, sendo os mesmo passos para o lado direito.

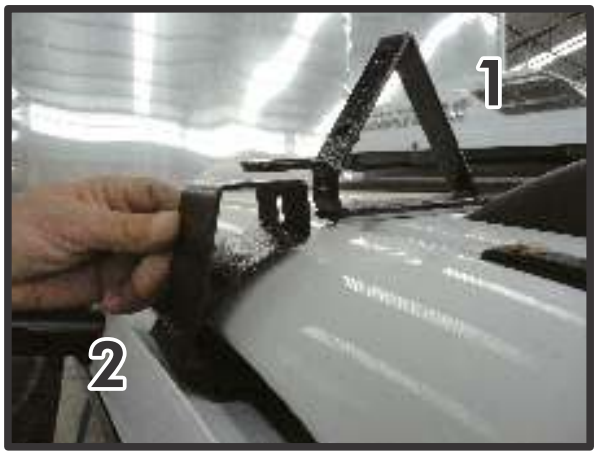

3) Fixe a lateral superior á lateral do teto, utilize 4 parafuso sextavado 8x25 mm, 8 arruelas de chapeador 8 mm, 4 porca autotravante 8 mm. Repita a operação no outro lado.

4) Fazer a montagem do teto utilizando 14 parafusos 8x25 sextavado, 14 porca 8mm travante, 24 arruela chapeador e 4 arruela lisa 8mm. E em seguida encaixar a borracha de isolamento.

5) Em seguida, fixar o teto sobre a cabine, utilizando 2 parafusos fenda cruzada preta 8x25 e 2 arruela 8mm preta, sendo os mesmos passos para o outro lado.

6) Fixar os suportes n°6 e n°7 na lateral do teto com, 4 parafusos sextavado 8x25, 4 arruela chapeador, 4 arruela lisa 8mm e 4 porca travante 8mm.

7) Para fixar as barras n°2 e n°1, utilizar 2 parafusos 8x25 sextavado, 6 arruela lisa 8mm e 2 porca 8mm travante. E para dar a regulagem da abertura das barras, usar 2 parafusos sextavado 6x16 e 2 porca 6mm simples.

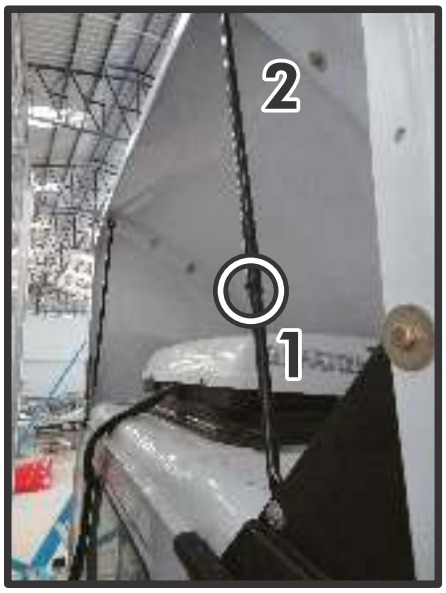

8) Fixar a lateral superior utilizando 6 parafusos 8x25 sextavado, 6 arruela chapeador, 6 porca travante 8mm e 6 arruela lisa 8mm. Sendo os mesmos passos para o outro lado.

9) Retirar os 2 parafusos originais do suporte do paralama da cabine, para fixar os suportes do defletor. Sendo os mesmos passos para o outro lado.

10) Após, fixar os suportes n°9 lado esquerdo e n°10 lado direito, utilizando os parafusos originais da cabine.

11) Colocar o filtro no lugar e fixar a lateral inferior com 2 parafusos 6x25 fenda cruzada preta, 4 arruela lisa 6mm preta e 2 porca travante 6mm. E após, fixar as barras n°4 e n°5 junto ao suporte n°7 e a lateral, utilizando 1 parafuso 6x16 e 1 porca 6mm simples para dar a regulagem. Sendo os mesmos passos para o outro lado.

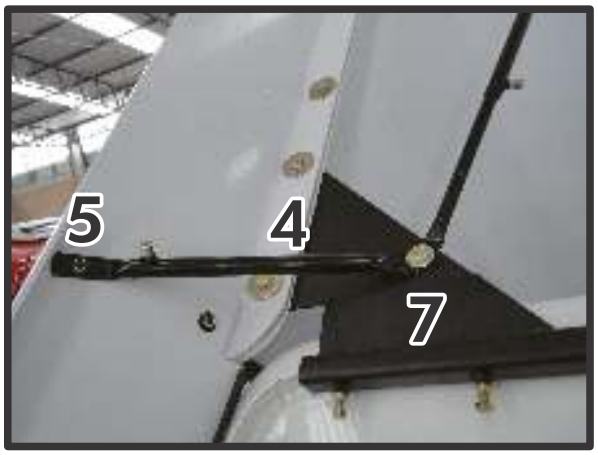

12) Por fim fixar as laterais inferiores nos suportes n°10 lado esquerdo e n°9 lado direito, com 4 parafusos 6x20 sextavado, 8 arruela lisa 6mm e 4 porca travante 6mm.

Rodoplast
ESCOLHIDA NATURALMENTE PELO CLIENTE

Manual de Instalação
Mercedes-Benz Accelo

Seu defletor de ar Rodoplast está montado.

Revisões:
05/12/2014 - 00 - Emissão inicial

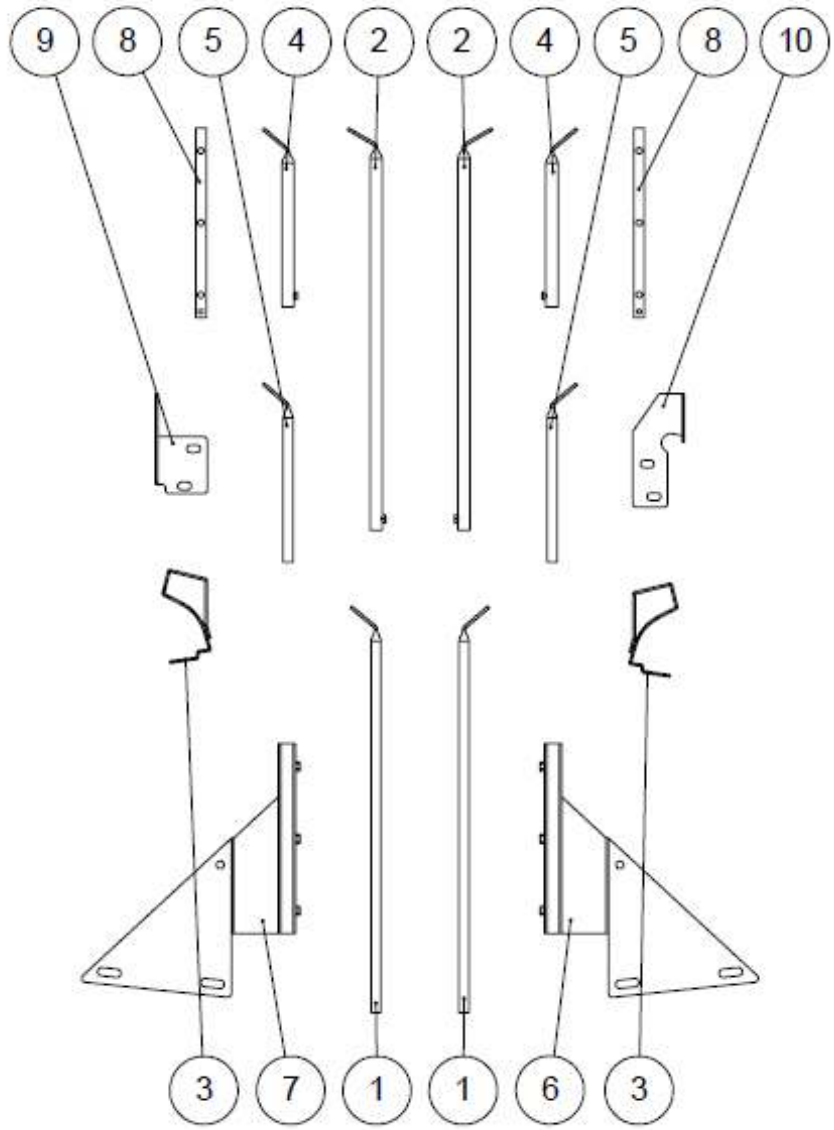

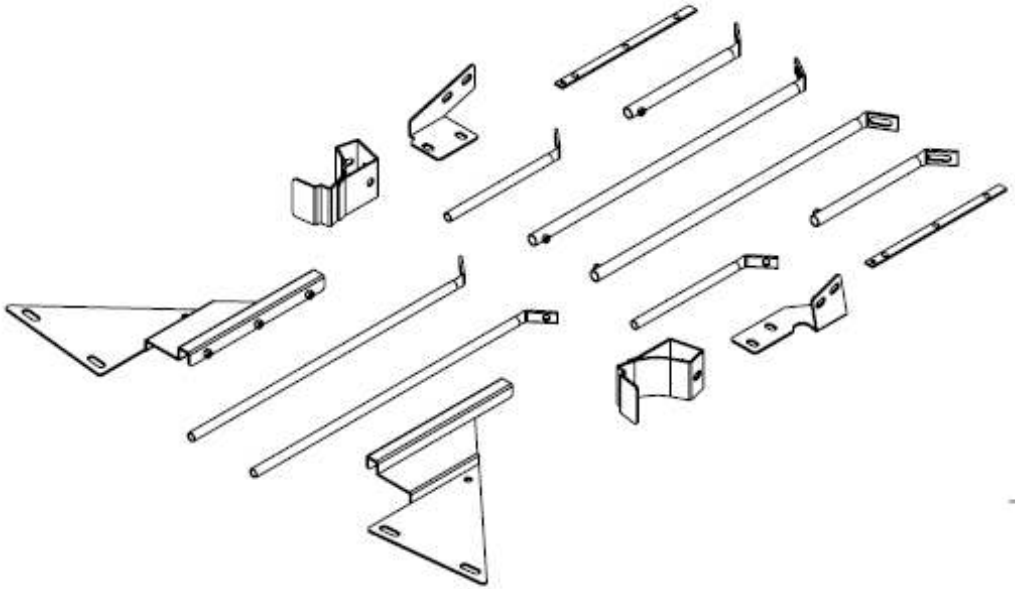

Item	Código	Descrição	Qtde
1	2192	Barra Estabilização Lateral Interna 550mm	2
2	2193	Barra Estabilização Lateral Externa 550mm	2
3	2327	Mordente Friso	2
4	2828	Suporte Estabilização Lateral Externa 250mm	2
5	2829	Suporte Estabilização Lateral Interna 250mm	2
6	4104	Suporte Traseiro Lado Direito	1
7	4105	Suporte Traseiro Lado Esquerdo	1
8	4106	Reforço Suporte Traseiro	2
9	4107	Suporte Fixação Lateral Lado Esquerdo	1
10	4108	Suporte Fixação Lateral Lado Direito	1

NBR ISO 2768-1
Tolerâncias Não Especificadas
(em milímetros)
0,5-3: ± 0,20
3-6: ± 0,30
6-30: ± 0,50
30-120: ± 0,80
120-400: ± 1,20
400-1000: ± 2,00
1000-2000: ± 3,0
2000-4000: ± 4,0

Rodoplast
As informações contidas neste documento são de propriedade da Rodoplast Indústria e Comércio de Componentes Plásticos Ltda. São proibidas a utilização e/ou reprodução total e/ou parcial deste documento sem prévia autorização.

Revisão: 00

Todas as medidas em milímetros, exceto quando especificado. Atenuar as arestas afiadas e retirar rebarbas. Não utilizar escalas sobre o desenho.

	Nome	Assinatura	Data
Desenho	E.X.Acasigua		05/12/2014
Aprovação	D.L.Secchi		

Matéria-Prima e Acabamento:
SAE 1010
Pintura Epoxi Preta

Peso Aproximado: 5184.98g

Descrição: Cj Suportes Caixa Defletor de Ar Completo Mercedes-Benz Accelo

Código: 004110

A4

Escala: 1:10

Folha 1 de 1

Revisões:
05/12/2014 - 00 - Emissão inicial

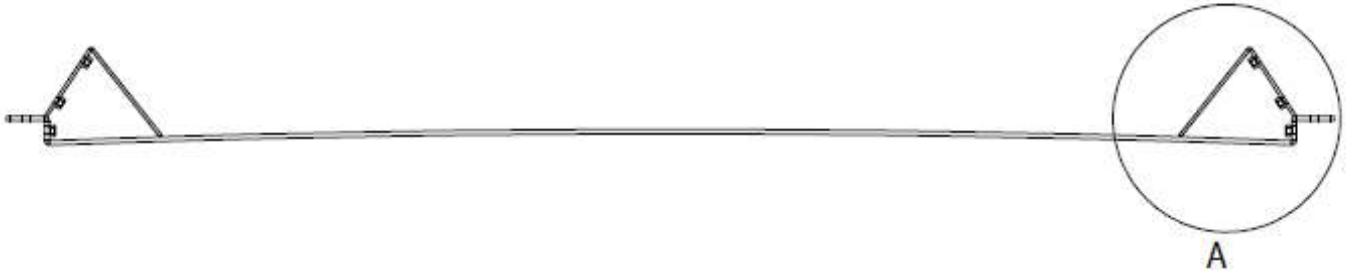

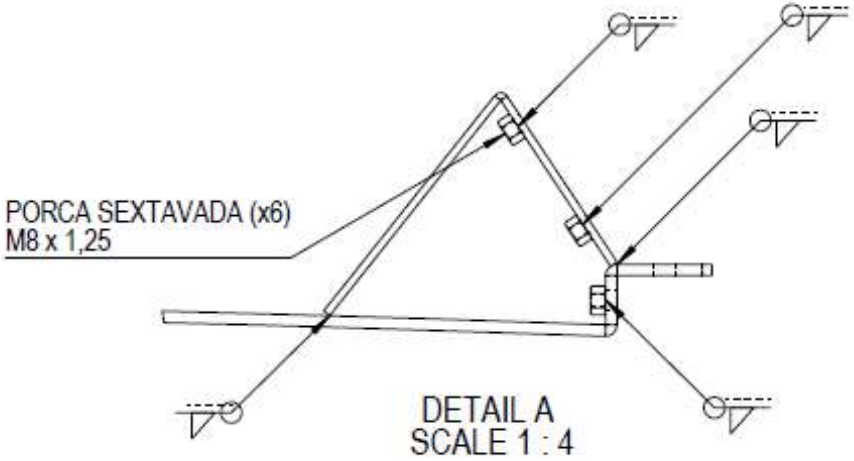

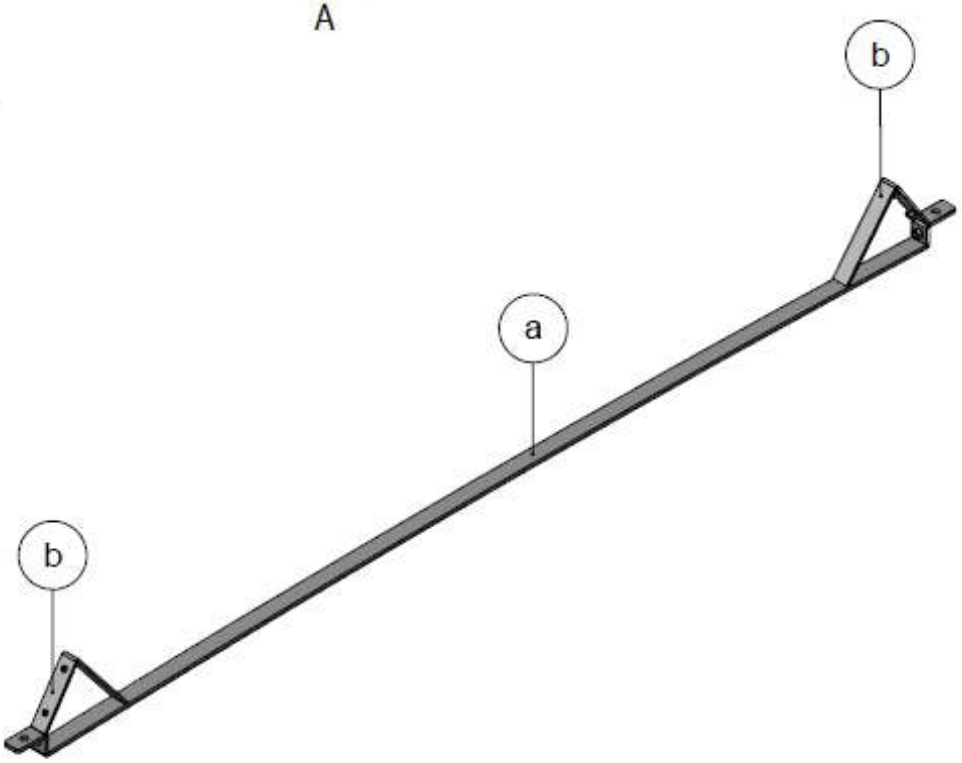

NBR ISO 2768-1
Tolerâncias Não Especificadas
(em milímetros)
0,5-3: ± 0,20
3-6: ± 0,30
6-30: ± 0,50
30-120: ± 0,80
120-400: ± 1,20
400-1000: ± 2,00
1000-2000: ± 3,0
2000-4000: ± 4,0

As informações contidas neste documento são de propriedade da Rodoplast Indústria e Comércio de Componentes Plásticos Ltda. São proibidas a utilização e/ou reprodução total e/ou parcial deste documento sem prévia autorização.

Revisão: 00			Todas as medidas em milímetros, exceto quando especificado. Atenuar as arestas afiadas e retirar rebarbas. Não utilizar escalas sobre o desenho.	Descrição: Rack Dianteiro	
	Nome	Assinatura	Data	Matéria-Prima e Acabamento:	Código: 002325	A4
Desenho	E.X.Acasigua		05/12/2014	SAE 1010 Pintura Epoxi Preta		
Aprovação	D.L.Sechi			Peso Aproximado: 2699.65g	Escala: 1:10	Folha 1 de 2