Rodoplast
ESCOLHIDA NATURALMENTE PELO CLIENTE

Cegonheiro
FH Cabine Baixa
Com Teto

Manual de Instalação

www.rodoplast.com.br/downloads/manuais/Rodoplast_VLV_006056.pdf

Rodoplast
ESCOLHIDA NATURALMENTE PELO CLIENTE

Aviso

Este manual apresenta os passos a serem seguidos para a correta instalação do produto.

Todos os componentes mencionados e relacionados neste manual devem ser utilizados. A falta de qualquer um dos componentes poderá afetar a estabilidade e/ou funcionamento do produto.

A Rodoplast não oferece garantia deste produto caso a instalação seja feita por profissional não autorizado e treinado para essa operação, e/ou a instalação seja feita em desacordo com o correto procedimento.

A propriedade da marca mencionada neste manual é do fabricante do veículo.

A última versão deste e outros manuais de instalação podem ser obtidas no endereço:
www.rodoplast.com.br/downloads

Rodoplast
ESCOLHIDA NATURALMENTE PELO CLIENTE

Manual de Instalação
Cegonheiro Volvo FH Cab. Baixa c/Teto

1) Primeiramente, localizar os pontos de furação na traseira da cabine, sendo para o lado esquerdo 2 furos e para o lado direito 2 furos, realizar os furos com uma broca 5mm e em seguida passar uma broca 10mm para expandir a lata. OBS: Cuidar para não danificar a porca interna.

PS.: Alguns caminhões já vem com barrica d'água instalada no lado direito. Caso exista, utilize os mesmos furos.

2) Fixar o suporte n°3 utilizando 2 parafusos 8x25mm sextavados, 2 arruelas de pressão 8mm e 2 arruelas lisas 8mm. Fixar o suporte n°5 utilizando os parafusos originais da cabine. OBS.: Usar arruela de borracha entre o suporte e a lata.

3) Fixar o suporte n°4 utilizando 2 parafusos 8x25mm sextavados, 2 arruelas de pressão 8mm, 2 arruelas lisas 8mm e utilizar 2 arruelas de borracha de vedação. Para fixar o suporte n°6, utilize os parafusos originais da cabine.

OBS.: Retirar o calço de metal que há sobre o suporte n°6.

Manual de Instalação
Cegonheiro Volvo FH Cab. Baixa c/Teto

4) Fixar a lateral inferior lado esquerdo nos suportes n°3 e 5, utilizando 2 parafusos 8x25mm fenda cruzada preta, 2 arruelas lisas 8mm e 2 porcas travantes 8mm. Na borda da lateral, utilizar 2 parafusos 6x20mm fenda cruzada preta, 4 arruelas lisas 6mm pretas e 2 porcas travantes 6mm. Realizar os mesmos passos para a lateral direita com os suportes n°4 e 6.

5) Fixar a barra n°1 lado esquerdo nos suportes n°3 e 5, utilizando 2 parafusos 8x25mm sextavados, 2 arruelas lisas 8mm e 2 arruelas de pressão 8mm. Repetir os mesmos passos para o outro lado.

6) Fixar o suporte n°7 na cabine, utilizando 1 parafuso 6x20mm sextavado, 2 arruelas lisas 6mm e 1 porca 6mm simples. Encaixar a barra n°2 na n°7, e em seguida fixa-la na barra n°1, utilizando 2 parafusos 6x25mm fenda cruzada preta, 4 arruelas lisas 6mm pretas e 2 porcas travantes 6mm. Repetir os mesmos passos para o outro lado.

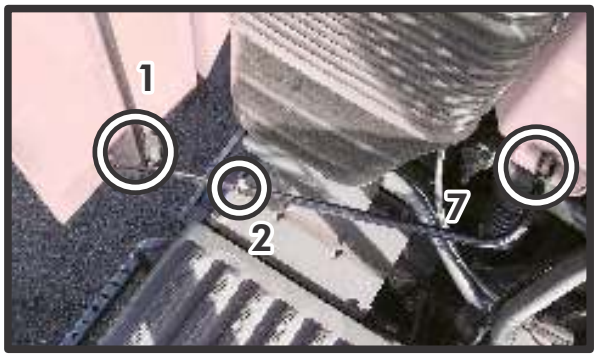

Rodoplast
ESCOLHIDA NATURALMENTE PELO CLIENTE

Manual de Instalação
Cegonheiro Volvo FH Cab. Baixa c/Teto

7) Fazer a união das laterais superior e inferior utilizando 2 parafusos 6x20mm sextavados, 4 arruelas lisas 6mm e 2 porcas travantes 6mm. Repetir os mesmos passos para o outro lado.

8) Localizar os 2 pontos de furação do lado direito, conforme destacado na foto e fura com uma broca 5mm e em seguida passar uma broca 10mm para expandir a lata. OBS: Cuidar para não danificar a porca interna da cabine. Realizar os mesmo passos para o lado esquerdo.

9) Fixar o suporte nº9 e 10 no teto, utilizando 4 parafusos 8x25mm sextavados, 4 arruelas de pressão 8mm, 4 arruelas lisas 8mm. Usar 4 arruelas de borracha entre a lata e o suporte.

Manual de Instalação
Cegonheiro Volvo FH Cab. Baixa c/Teto

10) Para fazer a montagem do teto, primeiramente fixá-la no topo da lateral superior utilizando 2 parafusos 6x25mm fenda cruzada preta, 4 arruelas 6mm pretas e 2 porcas travantes 6. Repetir os mesmos passos no outro lado.

11) Fixar o teto sobre os suportes n°9, 10 e 11 utilizando 6 parafusos 6x25mm fenda cruzada preta, 12 arruelas lisas 6mm preta e 6 porcas travantes 6mm. Fixar o mordente n°1 no suporte n°11 utilizando 1 parafuso 8x30mm sextavado e uma porca 8mm simples.

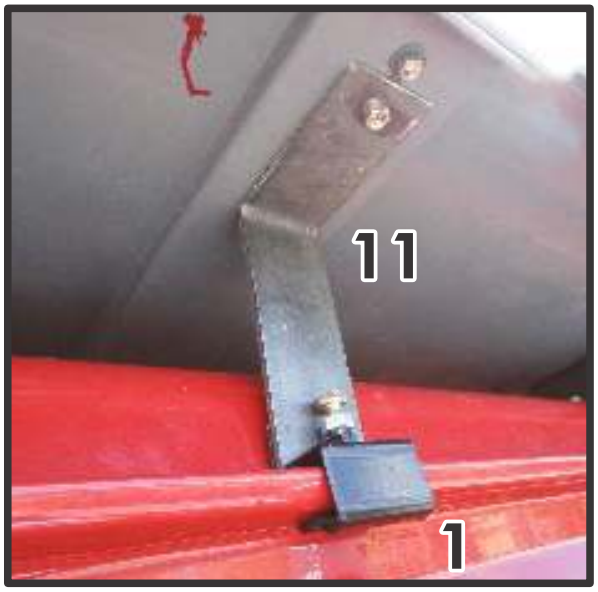

12) Colar a borracha no contorno frontal do teto.

Rodoplast
ESCOLHIDA NATURALMENTE PELO CLIENTE

Manual de Instalação
Cegonheiro Volvo FH Cab. Baixa c/Teto

Seu cegonheiro Rodoplast está montado.

Revisões:
27/10/2014 - 00 - Emissão inicial

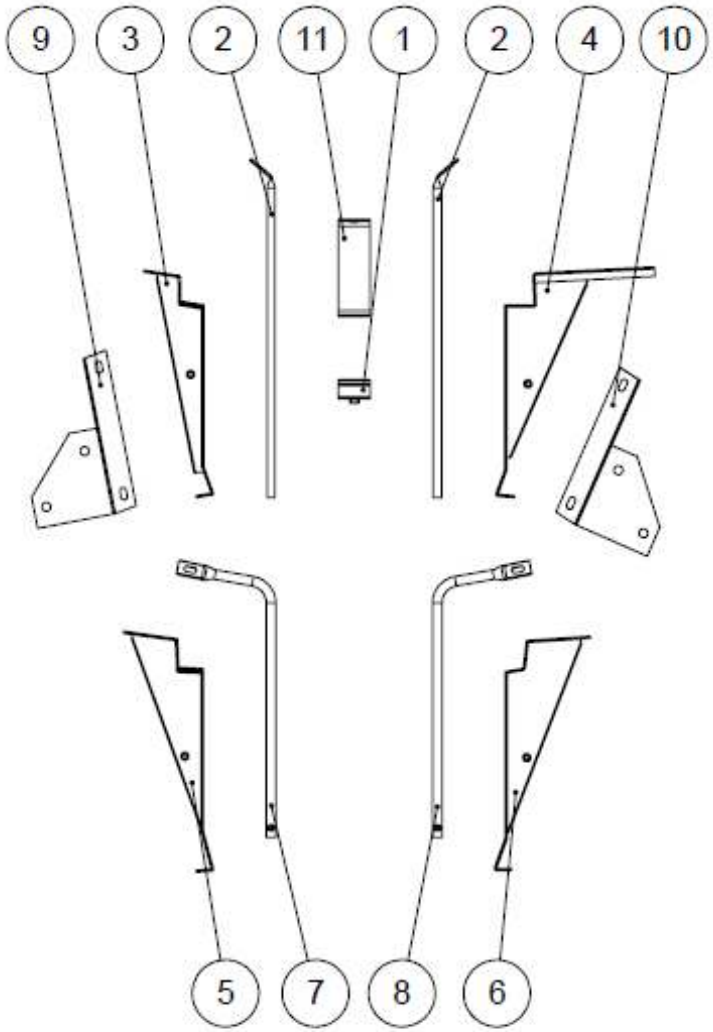

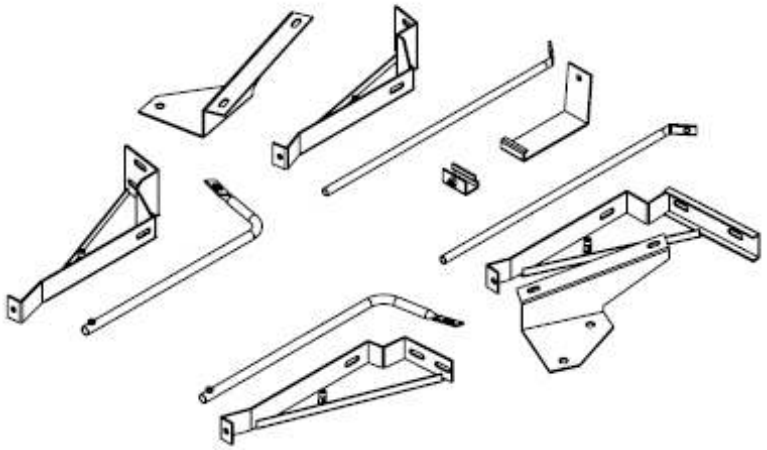

Item	Código	Descrição	Qtde
1	002030	Presilha Fixação	1
2	002192	Barra Estabilização Lateral Interna 550mm	2
3	003263	Suporte Superior Lateral Inferior Lado Esquerdo	1
4	003264	Suporte Superior Lateral Inferior Lado Direito	1
5	003265	Suporte Inferior Lareral Inferior Lado Esquerdo	1
6	003266	Suporte Inferior Lareral Inferior Lado Direito	1
7	003269	Barra Estabilização Complemento Lateral Inferior Lado Esquerdo	1
8	003270	Barra Estabilização Complemento Lateral Inferior Lado Direito	1
9	005291	Suporte Teto Lado Esquerdo	1
10	005292	Suporte Teto Lado Direito	1
11	005293	Suporte Central Teto	1

NBR ISO 2768
Tolerâncias Não Especificadas
(em milímetros)
0-6: ± 0,10
6-30: ± 0,20
30-100: ± 0,50
100-300: ± 0,80
300-1000: ± 1,20
1000-2000: ± 2,0
2000-4000: ± 3,0
>4000: ± 4,0

Rodoplast
As informações contidas neste documento são de propriedade da Rodoplast Indústria e Comércio de Componentes Plásticos Ltda. São proibidas a utilização e/ou reprodução total e/ou parcial deste documento sem prévia autorização.

Revisão: 00

Todas as medidas em milímetros, exceto quando especificado. Atenuar as arestas afiadas e retirar rebarbas. Não utilizar escalas sobre o desenho.

	Nome	Assinatura	Data	Matéria-Prima e Acabamento:
Desenho	E.X.Acasigua		27/10/2014	SAE 1010 Pintura Epoxi Preta
Aprovação	D.L.Secchi			Peso Aproximado: 6,61 Kg

Descrição: Conjunto Suportes Caixa Laterais Cegonheiro e Teto FH Cabine Baixa

Código: 005290

A4

Escala: 1:12

Folha 1 de 1

Revisões:
27/10/2014 - 00 - Emissão inicial

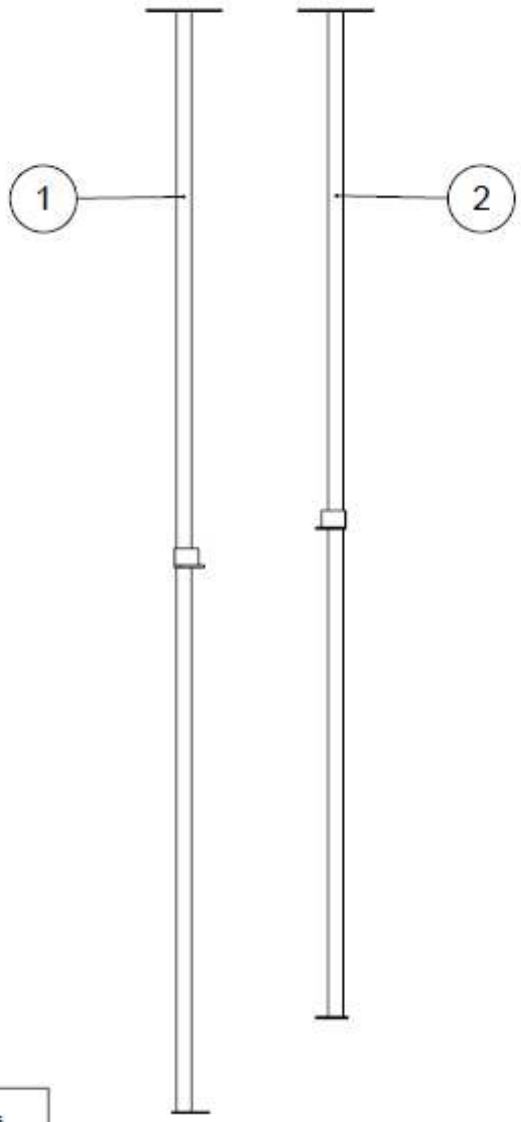

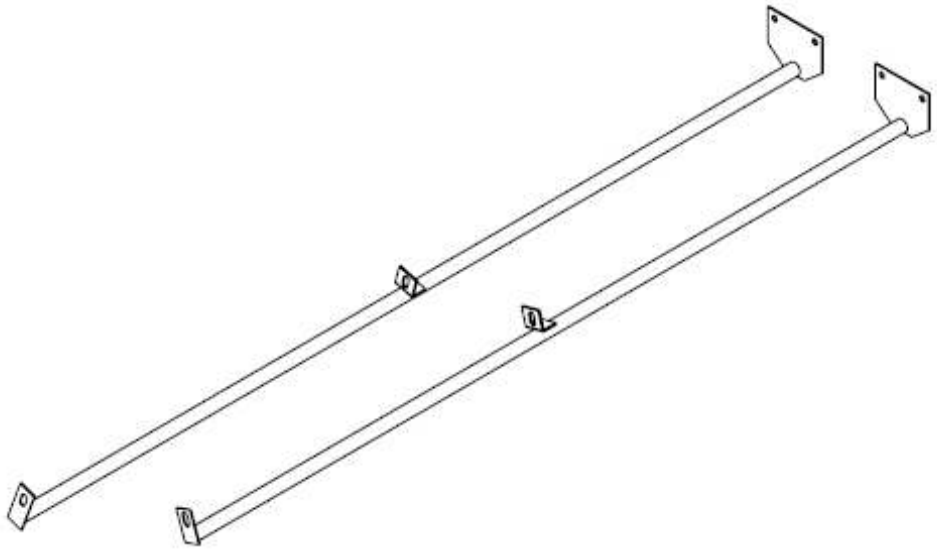

Item	Código	Descrição	Qtde
1	003267	Barra Estabilização Lateral Inferior Lado Esquerdo	1
2	003268	Barra Estabilização Lateral Inferior Lado Direito	1

NBR ISO 2768-1
Tolerâncias Não Especificadas
(em milímetros)
0,5-3: ± 0,20
3-6: ± 0,30
6-30: ± 0,50
30-120: ± 0,80
120-400: ± 1,20
400-1000: ± 2,00
1000-2000: ± 3,0
2000-4000: ± 4,0

As informações contidas neste documento são de propriedade da Rodoplast Indústria e Comércio de Componentes Plásticos Ltda. São proibidas a utilização e/ou reprodução total e/ou parcial deste documento sem prévia autorização.

Revisão: 00

Todas as medidas em milímetros, exceto quando especificado. Atenuar as arestas afiadas e retirar rebarbas. Não utilizar escalas sobre o desenho.

	Nome	Assinatura	Data	Matéria-Prima e Acabamento:
Desenho	E.X.Acasigua		27/10/2014	SAE 1010 Pintura Epoxi Preta
Aprovação	D.L.Sechi			Peso Aproximado: 2,82 Kg

Descrição: Cj Suportes Barras Laterais Cegonheiro Volvo FH/NH/FM

Código: 007385

A4

Escala: 1:10

Folha 1 de 1