Rodoplast

Defletor
Volvo FH Globetrotter

000081

Manual de Instalação

Aviso

Este manual apresenta os passos a serem seguidos para a correta instalação do produto.

Todos os componentes mencionados e relacionados neste manual devem ser utilizados. A falta de qualquer um dos componentes poderá afetar a estabilidade e/ ou funcionamento do produto.

A Rodoplast não oferece garantia deste produto caso a instalação seja feita por profissionais não autorizados e treinados para a operação, e/ ou seja feita em desacordo com o correto procedimento.

A propriedade da marca mencionada neste manual é do fabricante do veículo.

01/07

Rodoplast

1º Passo -

Localizar todas as furações nas laterais e no teto da cabine. Logo em seguida fure a cabine utilizando uma furadeira com broca 5mm e logo em seguida uma 10mm para expandir.

***OBS:** Tome Cuidado para não danificar a porca interna da cabine.*

Traseira LE/LD

Teto LE/LD

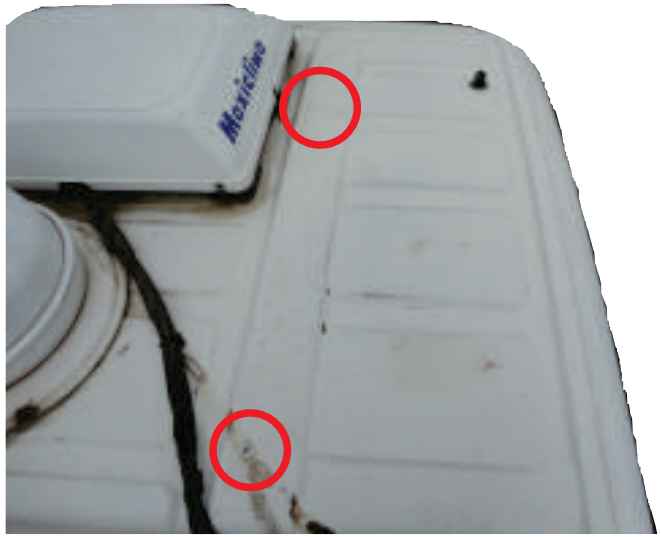

2º Passo -

Fixação dos racks dianteiro e traseiro

Rack dianteiro LE nº13 / Cód - 003332
Rack dianteiro LD nº14 / Cód - 003333
Fixar o rack nº13 nas furações feitas, utilizando:
2 - Parafusos sextavado 8x25mm
2 - Arruelas de pressão 8mm
2 - Arruelas lisas 8mm
Repetir esse passo para o outro lado.

Rack traseiro LE nº15 / Cód - 003336
Rack traseiro LD nº16 / Cód - 003337
Fixar o rack nº15 nas furações já feitas, utilizando:
2 - Parafusos sextavado 8x25mm
2 - Arruelas de pressão 8mm
2 - Arruelas lisas 8mm
Repetir esse passo para o outro lado.

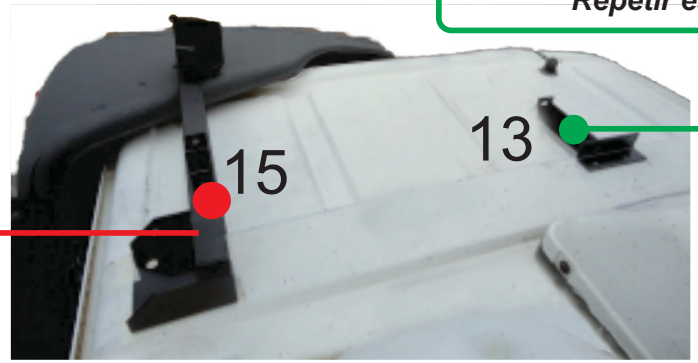

3º Passo - *Montagem do teto e suportes*

A rodoplast aconselha a fazer montagem dos componentes plásticos do teto e suportes primeiramente no chão e depois leva-los para a cabine.

COMPL barra traseira teto LE nº19/ Cód - 003626
Fixar a COMPL nº19 na barra traseira, utilizando:
1 - Parafuso sextavado 8x25mm.
1 - Porca 8mm simples.
Fixar a bordas do teto LE na COMPL nº19 com:
1 - Parafuso fenda cruzada preta 6x20mm
2 - Arruelas lisas 6mm preta
1 - Porca travante 6mm

Barra traseira teto nº23/ Cód - 003625
Grampo fixação do teto nº5/ Cód - 002302
Fixar a barra traseira nº23 com os grampos nº5, utilizando:
4 - Porcas travante 8mm
4 - Arruelas lisas 8mm

COMPL barra traseira teto LD nº20/ Cód - 003627
Fixar a COMPL nº20 na barra traseira, utilizando:
1 - Parafuso sextavado 8x25mm.
1 - Porca 8mm simples.
Fixar a bordas do teto LD na COMPL nº20 com:
1 - Parafuso fenda cruzada preta 6x20mm
2 - Arruelas lisas 6mm preta
1 - Porca travante 6mm

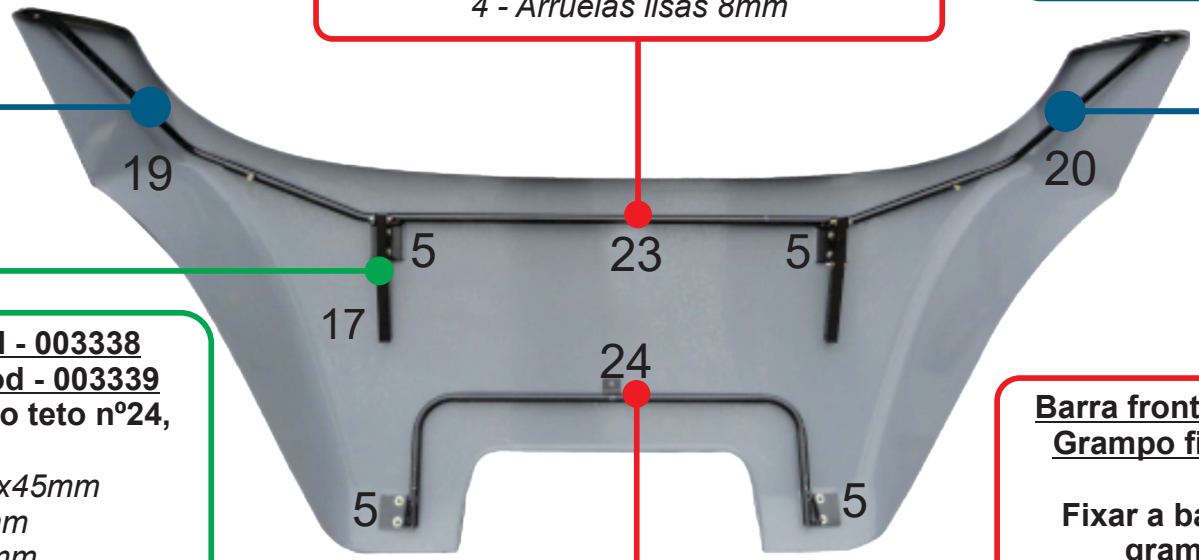

Barra fixa de reg nº17/ Cód - 003338
Barra móvel de reg nº18/ Cód - 003339
Fixar a barra nº17 na barra do teto nº24, utilizando:
1 - Parafuso sextavado 8x45mm
2 - Arruelas lisas 8mm
1 - Porca travante 8mm
Em seguida encaixe a barra móvel nº18 na 17, fixando com:
1 - Parafuso sextavado 8x45
2 - Arruela lisa 8mm
1 - Porca travante 8mm
Repetir esses passos para o outro lado.

Barra frontal teto nº24/ Cód - 004290
Grampo fixação do teto nº5/ Cód - 002302
Fixar a barra frontal nº24 com os grampos nº5, utilizando:
4 - Porcas travante 8mm
4 - Arruelas lisas 8mm
1 - Parafuso fenda cruzada 6x20mm
2 - Arruelas lisas 6mm
1 - Porca travante 6mm

Rodoplast

Código conjuntos de suportes:
003623 e 007542

Suporte lateral superior nº12 / Cód - 003271.

Fixar o suporte nº12, utilizando:

2 - Parafusos sextavados 8x25mm
2 - Arruela de pressão
2 - Arruela lisa
1 - Arruela de borracha; entre o suporte e cabine.

Suporte lateral superior nº6 / Cód - 003263.

Fixar o suporte nº6, utilizando:

2 - Parafusos sextavados 8x25mm
2 - Arruela de pressão
2 - Arruela lisa
1 - Arruela de borracha; entre o suporte e cabine.

Suporte inferior LE nº8 / Cód - 003263

Fixar o suporte nº8, utilizando:

Os parafusos originais.

Barra lat inferior LE nº10 / Cód - 003269.
Barra lat interna 550mm nº3/ Cód - 002192

Fixar a barra nº10 na cabine utilizando:

1 - Parafuso sextavado 6x20
2 - Arruela lisa 6mm
1 - Porca travante 6mm

Em seguida encaixar a barra 3 na 10 usando:

1 - Parafuso sextavado 6x16mm
1 - Porca simples

Repetir esses passos para o outro lado.

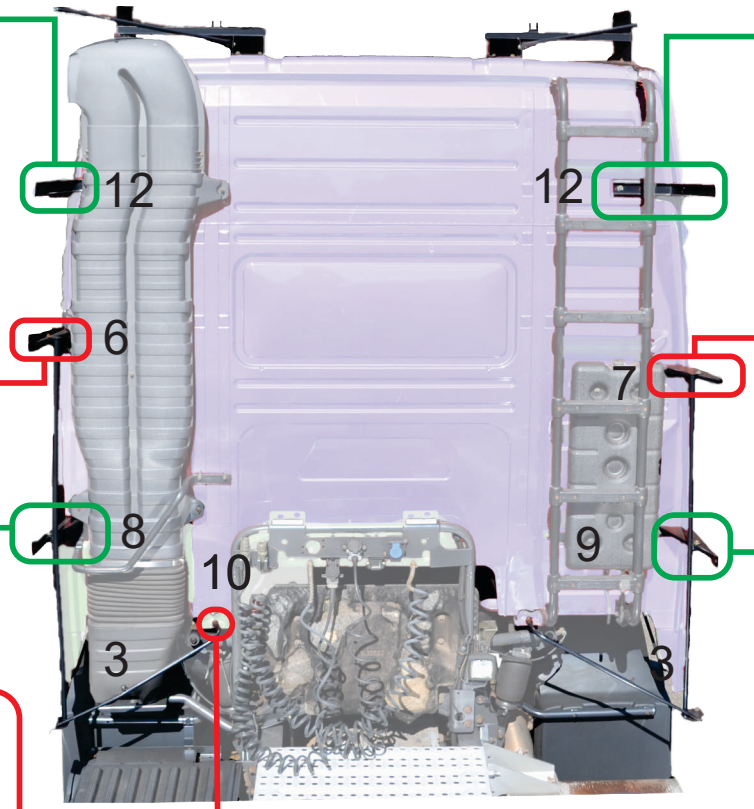

Suporte lateral superior nº12 / Cód - 003271.

Fixar o suporte nº12, utilizando:

2 - Parafusos sextavados 8x25mm
2 - Arruela de pressão
2 - Arruela lisa
1 - Arruela de borracha; entre o suporte e cabine.

Suporte lateral superior nº7 / Cód - 003263.

Fixar o suporte nº7, utilizando:

2 - Parafusos sextavados 8x25mm
2 - Arruela de pressão
2 - Arruela lisa
1 - Arruela de borracha; entre o suporte e cabine.

Suporte inferior LD nº9 / Cód - 003269

Fixar o suporte nº9, utilizando:

2 - Parafusos sextavados 8x25mm
2 - Arruela de pressão
2 - Arruela lisa
1 - Arruela de borracha; entre o suporte e cabine.

Rodoplast

Fixar a barra do teto nº24 no rack nº14 utilizando:
1 - Parafuso sextavado 8x25mm
2 - Arruela lisa 8mm
1 - Porca travante 8mm
Repetir esse passo para o outro lado

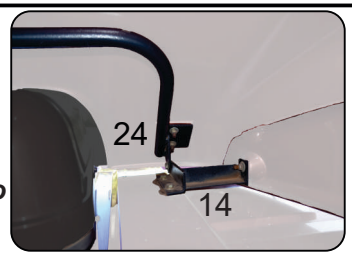

Fixar a lateral sup LD no rack nº14 utilizando:
1 - Parafuso fenda cruzada preto 8x25mm
1 - Arruela lisa 8mm
1 - Porca travante 8mm
Repetir esse passo para o outro lado

Fixar o a lateral sup LE no suporte nº12 utilizando:
1 - Parafusos fenda cruzada preta 8x25mm
1 - Arruela lisa 8mm
1 - Porca travante 8mm
1 - Parafusos fenda cruzada preta 6x20mm
2 - Arruela lisas 6mm
1 - Porca travante 6mm

Fixar as laterais superior nos racks nº15 e 16, utilizando:
4 - Parafusos fenda cruzado preto 8x25mm
4 - Arruela lisa 8mm
4 - Porca travante 8mm

Fixar o a lateral sup LD no suporte nº12 utilizando:
1 - Parafusos fenda cruzada preta 8x25mm
1 - Arruela lisa 8mm
1 - Porca travante 8mm
1 - Parafusos fenda cruzada preta 6x20mm
2 - Arruela lisas 6mm
1 - Porca travante 6mm

Unir as lateral sup com a inf, utilizando:
2 - Parafusos fenda cruzada preta 6x20mm
4 - Arruelas lisas 6mm preta
2 - Porcas travante 6mm

Unir as lateral sup com a inf, utilizando:
2 - Parafusos fenda cruzada preta 6x20mm
4 - Arruelas lisas 6mm preta
2 - Porcas travante 6mm

Fixar o a lateral inf LE no suporte 7 e 5, utilizando:
2 - Parafusos fenda cruzada preta 8x25mm
2 - Arruela lisa 8mm
2 - Porca travante 8mm
2 - Parafusos fenda cruzada preta 6x20mm
4 - Arruela lisas 6mm
2 - Porca travante 6mm

Fixar o a lateral inf LD no suporte 6 e 8, utilizando:
2 - Parafusos fenda cruzada preta 8x25mm
2 - Arruela lisa 8mm
2 - Porca travante 8mm
2 - Parafusos fenda cruzada preta 6x20mm
4 - Arruela lisas 6mm
2 - Porca travante 6mm

Fixar lateral inferior LE na barra 3 e 19, utilizando o mesmo parafuso para as duas. Utilize:
1 - Parafuso sextavado 6x20mm
2 - Arruela lisa 6mm
1- Porca travante 6mm

Fixar lateral inferior LD na barra 3 e 20, utilizando o mesmo parafuso para as duas. Utilize:
1 - Parafuso sextavado 6x20mm
2 - Arruela lisa 6mm
1- Porca travante 6mm

Rodoplast

A -

Fixar a barra nº4 no rack traseiro nº16, utilizando:
1 - Parafusos sextavado 6x20mm
2 - Arruela lisa 6mm
1 - Porca travante 6mm
Fixar a borda da lateral sup na barra nº3, utilizando:
1 - Parafuso fenda cruzada preta 6x20mm
2 - Arruelas lisas 6mm preta
1 - Porca travante 6mm
Para dar a regulagem das barras 4 e 3, utilize:
1 - Parafuso sextavado 6x16 e 1 Porca simples 6mm.
Repetir esse passo para o outro lado.

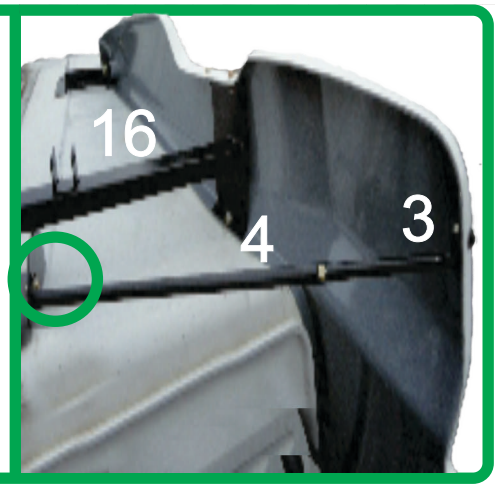

B -

Barra móvel de regulagem nº18 / Cód - 003339
Fixar a barra nº18 no rack traseiro nº16, utilizando:
1 - Parafuso sextavado 8x50mm
2 - Arruelas lisas 8mm
1 - Porca travante 8mm
Repetir esse passo para o outro lado.

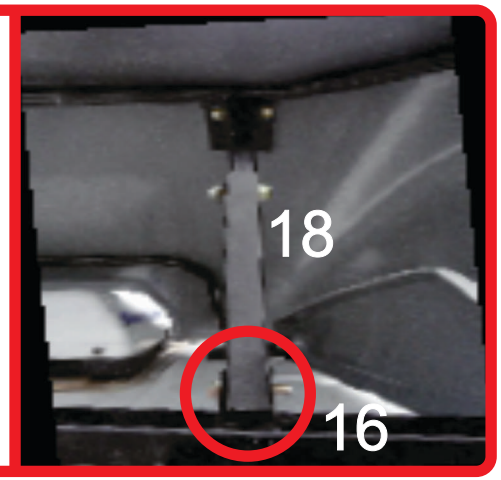

C -

Fixar a barra nº2 no rack traseiro nº16, utilizando:
Os mesmos parafusos do suporte.
Em seguida encaixar a barra nº1 na 2 e fixa-las no suporte nº22, utilizando:
Os mesmos parafusos do suporte.
2 - Arruelas lisas 8mm.
Para dar a regulagem das barras 1 e 2, utilize:
1 - Parafuso sextavado 6x16 e 1 Porca simples 6mm.
Repetir esse passo para o outro lado.

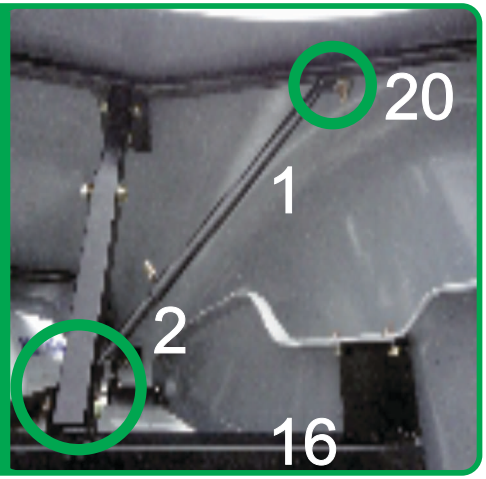

Rodoplast

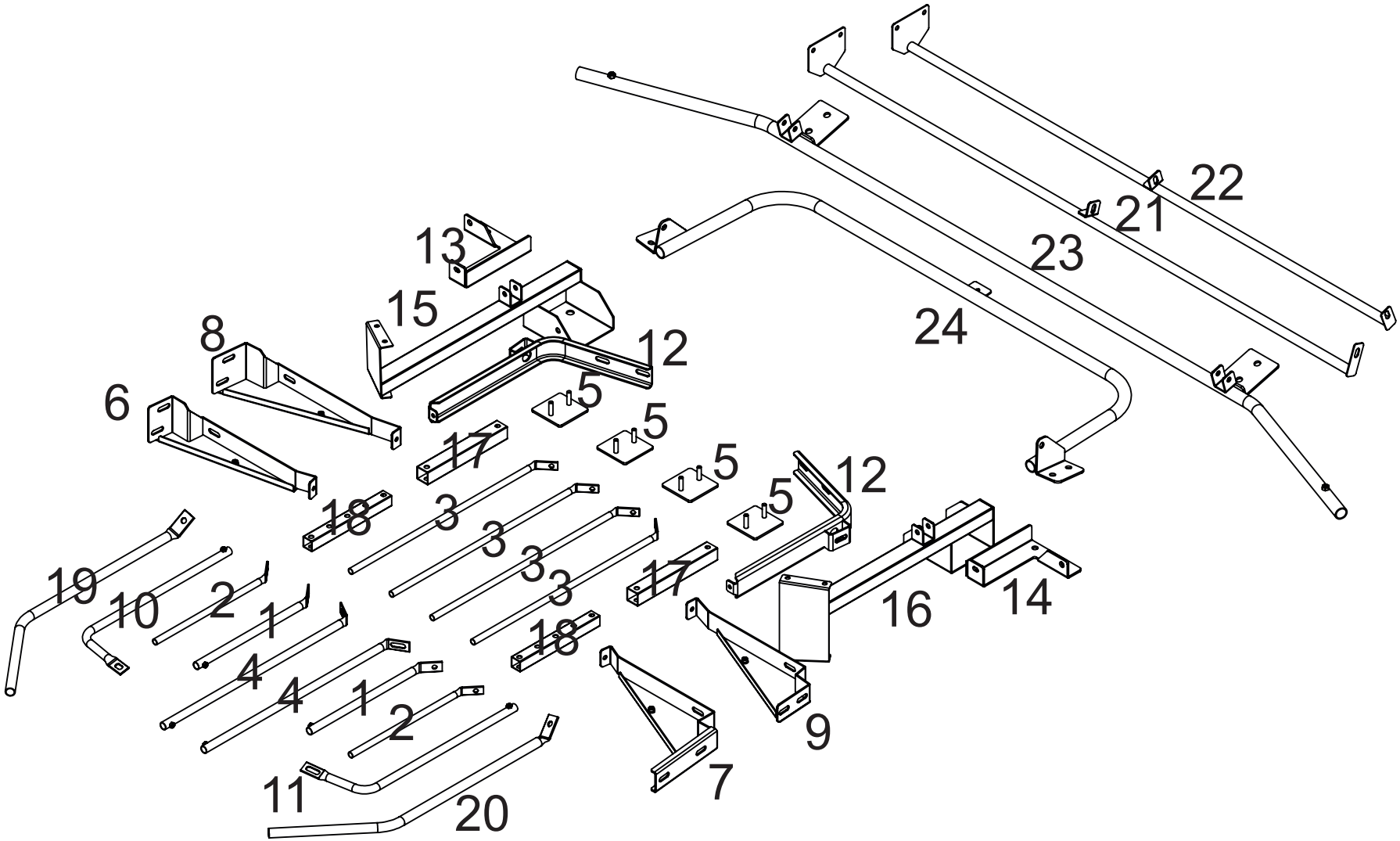
22
21
23
24
13
15
12
8
6
5
5
5
5
12
17
18
3
3
3
3
17
18
19
10
2
1
4
4
1
2
11
20
7
9
16
14