Rodoplast
ESCOLHIDA NATURALMENTE PELO CLIENTE

Defletor
Ford Cargo 2011 Cabine Alta
Completo

Manual de Instalação

www.rodoplast.com.br/downloads/manuais/Rodoplast_FRD_006168.pdf

Rodoplast
ESCOLHIDA NATURALMENTE PELO CLIENTE

Aviso

Este manual apresenta os passos a serem seguidos para a correta instalação do produto.

Todos os componentes mencionados e relacionados neste manual devem ser utilizados. A falta de qualquer um dos componentes poderá afetar a estabilidade e/ou funcionamento do produto.

A Rodoplast não oferece garantia deste produto caso a instalação seja feita por profissional não autorizado e treinado para essa operação, e/ou a instalação seja feita em desacordo com o correto procedimento.

A propriedade da marca mencionada neste manual é do fabricante do veículo.

A última versão deste e outros manuais de instalação podem ser obtidas no endereço:
www.rodoplast.com.br/downloads

Rodoplast
ESCOLHIDA NATURALMENTE PELO CLIENTE

Manual de Instalação
Defletor Cargo 2011 CA

1) Primeiramente, posicionar o rack n°1 sobre a cabine, fazendo a marcação dos 2 furos. Em seguida furar com uma broca 11mm e após, fixar as 2 buchas 8mm nos furos realizados. Repetir os mesmos passos para o outro lado.

2) Para fixar o rack n°1, é necessário vedar os furos com silicone, e em seguida fixar com 2 parafusos 8x30 sextavado, 2 arruela lisa 8mm e 2 arruela de pressão 8mm. E para parte traseira da cabine utilizar o mordente n°16, fixando junto ao rack , utilizar 2 parafuso 6x25. Realizar os mesmos passos para o outro lado.

3) Fixar o complemento do rack n°1 no rack n°1, utilizando 2 parafusos 8x80 sextavado, 4 arruela lisa 8mm e 2 porca travante 8mm. Repetir os mesmos passos para o outro lado.

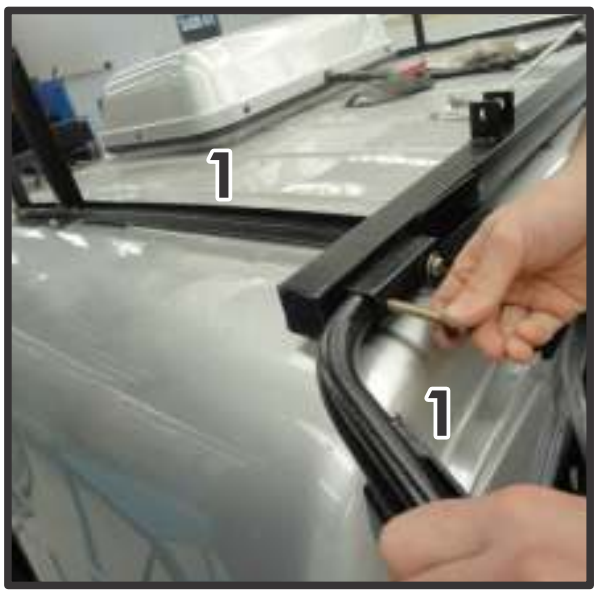

Rodoplast
ESCOLHIDA NATURALMENTE PELO CLIENTE

Manual de Instalação
Defletor Cargo 2011 CA

4) Para fixar a lateral superior é NECESSÁRIO colar a borracha de vedação para não danificar a cabine, em seguida fixar a lateral no rack 1 junto ao centro frontal do defletor, utilizando 2 parafuso 8x30 fenda cruzada preta, 2 arruela lisa 8mm e 2 porca travante 8mm. Repetir os mesmos passos para o outro lado.

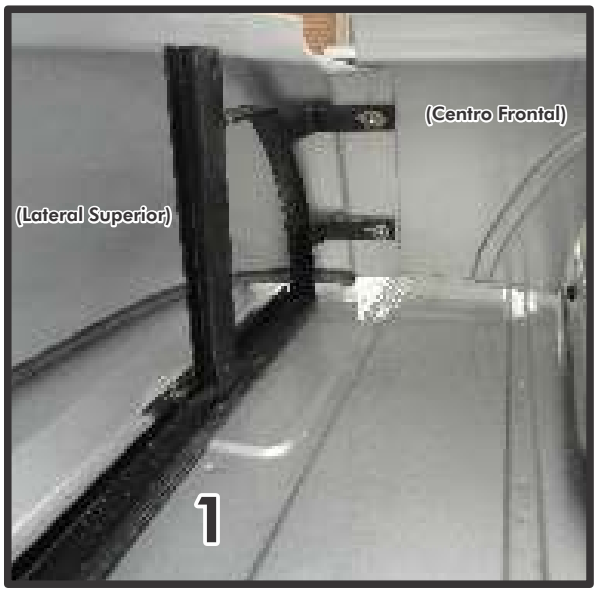

5) Fixar a lateral inferior junto a lateral superior com o suporte n°2, fixando com 2 parafuso 8x30 fenda cruzada preta, 2 arruela lisa 8mm e 2 porca travante 8mm.

Para o suporte n°12, fixa-lo nos furos originais da cabine, utilizando 2 parafuso 6x25 sextavado, 4 arruela lisa 6mm preta e 2 porca travante 6mm.

Para fixar a lateral no suporte n°12, utilizar 2 parafuso 6x20 fenda cruzada preta, 4 arruela lisa 6mm preta e 2 porca travante 6mm. Realizar 1 os mesmos passos para o outro lado com os suportes 6 e 10.

6) Fixar o mordente n°13 na lateral inferior, utilizando 1 parafuso 8x25 fenda cruzada preta, 1 arruela lisa 8mm e 1 porca travante 8mm. Em seguida fixar o complemento n°15 no mordente n°13 junto ao friso da cabine, utilizando 1 arruela lisa 8mm e 1 porca travante 8mm. Repetir os mesmos passos para o outro lado com os suportes n°14 e 15.

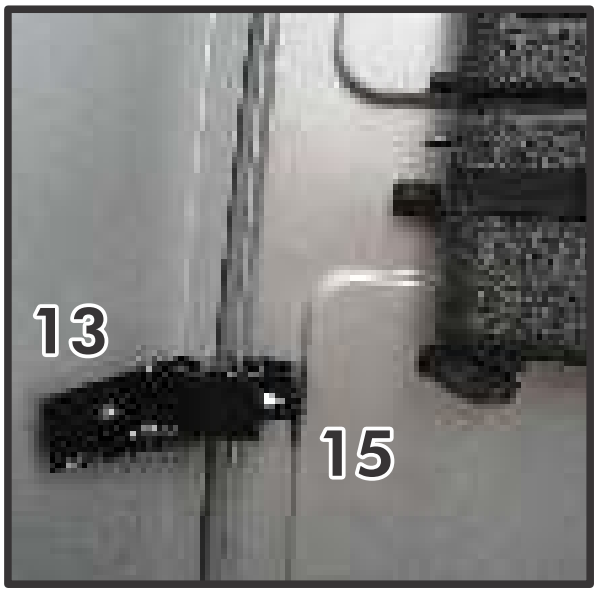

7) Fixar o extensor n°7 junto ao complemento n°6, com 1 parafuso 6x16 sextavado, 2 arruela lisa 6mm preta e 1 porca travante 6mm. Em seguida encaixar o extensor n°8 no n°7 e fixá-lo na borda da lateral inferior, com 1 parafuso 6x20 fenda cruzada preta, 2 arruela lisa 6mm preta e 1 porca travante 6mm, e para dar a regulagem do extensor, utilizar 1 parafuso 6x16 sextavado e 1 porca 6mm simples. Repetir os mesmos passos para o outro lado.

8) Fazer a montagem do teto com os suportes n°2, 3, 9 e 10. Utilizando 9 parafuso 8x25 sextavado, 4 parafuso 8x30 sextavado, 16 arruela de chapeador, 12 arruela lisa 8mm e 14 porca travante 8mm. Sendo que para fixar os suportes n°2, 9 e 10 utilizar os parafusos 8x30 sextavado e para o restante utilizar os parafusos 8x25 sextavado.

9) Fixar o regulador de altura n°3 no rack n°1 com 1 parafuso 8x50 sextavado, 2 arruela lisa 8mm e 1 porca travante 8mm. Fixar a barra n°4 na barra n°3 com 1 parafuso 8x45 sextavado, 2 arruela lisa 8mm e 1 porca travante 8mm. Repetir os mesmos passos para o outro lado.

10) Fixar o suporte n° 2 ao suporte n° 9, utilize 2 parafuso sextavado 6x50 mm, 4 arruela lisa 6 mm, 2 porca autotravante 6 mm. Fixar o suporte n° 2 na lateral superior utilizando parafuso fenda cruzada 6x25mm preto, 2 arruela lisa 6mm preto, 1 porca autotravante 6 mm. Faça a mesma operação no outro lado.

11) Retire o filtro e remova o parafuso original fixado á cabina, para fixação da ferragem, conforme na foto.

12) Fixar a barra n°4 no suporte n°3, utilizando 1 parafuso 8x45 sextavado, 2 arruela lisa 8mm e 1 porca travante 8mm. Repetir os mesmos passos para o outro lado. Em seguida fixar a barra n°6 na barra de regulagem n°3 utilizando o mesmo parafuso e após encaixar a barra n°5 na n°6 e fixá-la na lateral do teto, utilizando os mesmos parafusos do passo anterior. E para dar a regulagem da lateral utilizar 1 parafuso 6x16 sextavado e 1 porca simples 6mm. Realizar os mesmo passos para o outro lado.

Rodoplast
ESCOLHIDA NATURALMENTE PELO CLIENTE

Manual de Instalação
Defletor Cargo 2011 CA

Seu defletor de ar Rodoplast está montado.

Revisões:
11/12/2014 - 00 - Emissão inicial

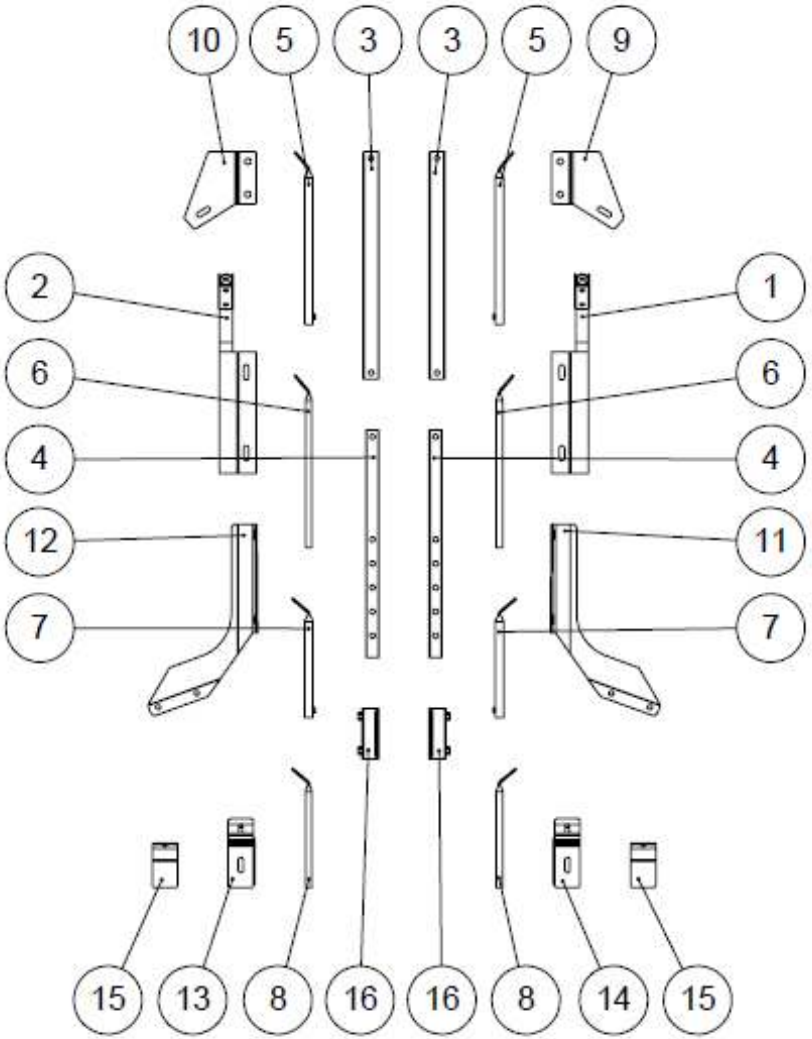

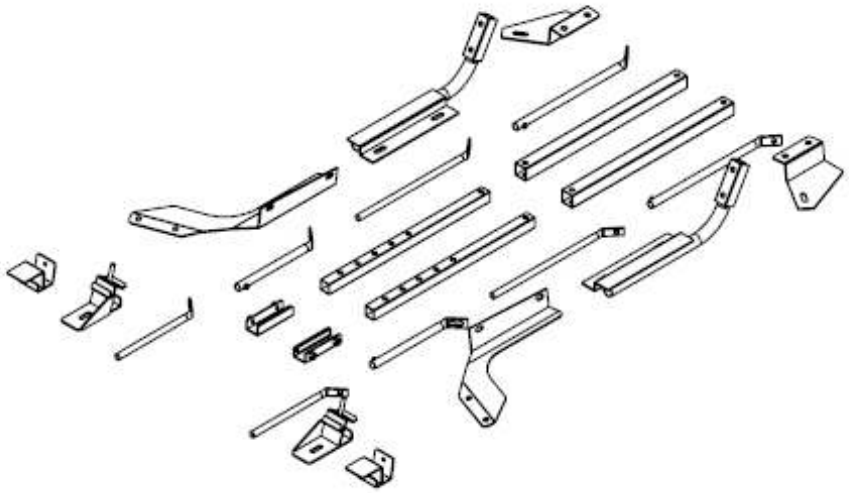

Item	Código	Descrição	Qtde
1	002035	Complemento Rack Lado Direito	1
2	002036	Complemento Rack Lado Esquerdo	1
3	002171	Barra Fixa Regulagem Altura 450mm	2
4	002172	Barra Móvel Regulagem Altura 450mm	2
5	002182	Barra Estabilização Lateral Externa 350mm	2
6	002183	Barra Estabilização Lateral Interna 350mm	2
7	002828	Suporte Estabilização Lateral Externa 250mm	2
8	002829	Suporte Estabilização Lateral Interna 250mm	2
9	004635	Dobradiça Fixação Teto Lado Direito	1
10	004636	Dobradiça Fixação Teto Lado Esquerdo	1
11	004637	Suporte Lateral Inferior Lado Direito	1
12	004638	Suporte Lateral Inferior Lado Esquerdo	1
13	004639	Mordente Lateral Inferior Lado Esquerdo	1
14	004640	Mordente Lateral Inferior Lado Direito	1
15	004641	Complemento Mordente Lateral Inferior	2
16	004642	Mordente Rack	2

NBR ISO 2768-1
Tolerâncias Não Especificadas
(em milímetros)
0,5-3: ± 0,20
3-6: ± 0,30
6-30: ± 0,50
30-120: ± 0,80
120-400: ± 1,20
400-1000: ± 2,00
1000-2000: ± 3,0
2000-4000: ± 4,0

Rodoplast
As informações contidas neste documento são de propriedade da Rodoplast Indústria e Comércio de Componentes Plásticos Ltda. São proibidas a utilização e/ou reprodução total e/ou parcial deste documento sem prévia autorização.

Revisão: 00

Todas as medidas em milímetros, exceto quando especificado. Atenuar as arestas afiadas e retirar rebarbas. Não utilizar escalas sobre o desenho.

	Nome	Assinatura	Data	Matéria-Prima e Acabamento:
Desenho	E.X.Acasigua		11/12/2014	SAE 1010 Pintura Epoxi Preta
Aprovação	D.L.Sechi			Peso Aproximado: 9641.91g

Descrição: Cj Suportes Caixa Defletor de Ar Completo Ford Cargo 2011 Cabine Alta

Código: 004643

A4

Escala: 1:15

Folha 1 de 1

Revisões:
12/12/2014 - 00 - Emissão inicial

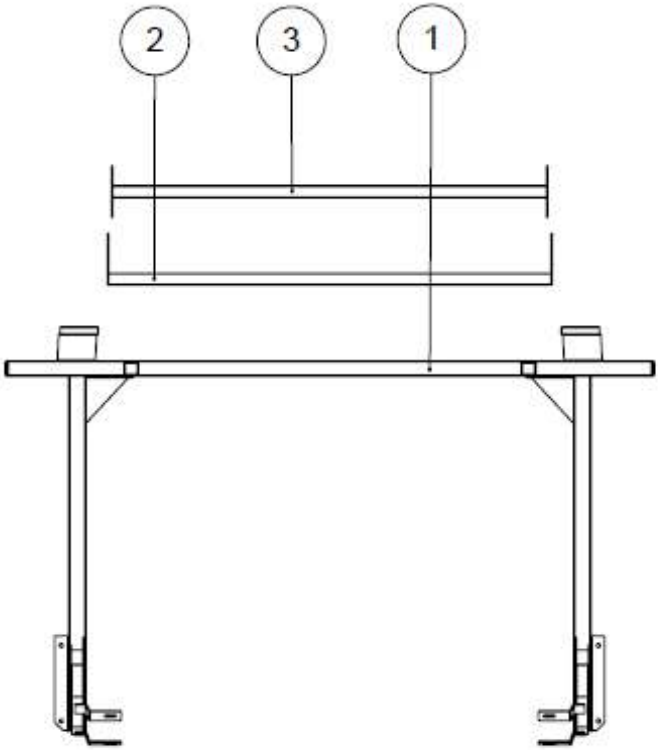

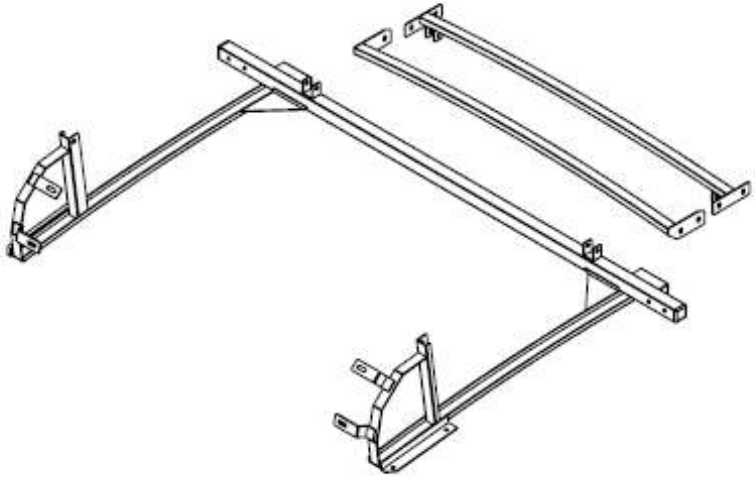

Item	Código	Descrição	Qtde
1	004632	Rack Completo	1
2	004633	Suporte Estabilização Dianteira Teto	1
3	004634	Barra Estabilização Traseira Teto	1

NBR ISO 2768-1
Tolerâncias Não Especificadas
(em milímetros)
0,5-3: ± 0,20
3-6: ± 0,30
6-30: ± 0,50
30-120: ± 0,80
120-400: ± 1,20
400-1000: ± 2,00
1000-2000: ± 3,0
2000-4000: ± 4,0

Rodoplast
As informações contidas neste documento são de propriedade da Rodoplast Indústria e Comércio de Componentes Plásticos Ltda. São proibidas a utilização e/ou reprodução total e/ou parcial deste documento sem prévia autorização.

Revisão: 00

Todas as medidas em milímetros, exceto quando especificado. Atenuar as arestas afiadas e retirar rebarbas. Não utilizar escalas sobre o desenho.

	Nome	Assinatura	Data
Desenho	E.X.Acasigua		12/12/2014
Aprovação	D.L.Secchi		

Matéria-Prima e Acabamento:
SAE 1010
Pintura Epoxi Preta

Peso Aproximado: 15127.58g

Descrição: Cj Suportes Quadro Defletor de Ar Completo Ford Cargo 2011 Cabine Alta

Código: 007536

A4

Escala: 1:20

Folha 1 de 1