Rodoplast
ESCOLHIDA NATURALMENTE PELO CLIENTE

Defletor
Mercedes-Benz Actros Megaspace

Manual de Instalação

www.rodoplast.com.br/downloads/manuais/Rodoplast_MBZ_006159.pdf

Rodoplast
ESCOLHIDA NATURALMENTE PELO CLIENTE

Aviso

Este manual apresenta os passos a serem seguidos para a correta instalação do produto.

Todos os componentes mencionados e relacionados neste manual devem ser utilizados. A falta de qualquer um dos componentes poderá afetar a estabilidade e/ou funcionamento do produto.

A Rodoplast não oferece garantia deste produto caso a instalação seja feita por profissional não autorizado e treinado para essa operação, e/ou a instalação seja feita em desacordo com o correto procedimento.

A propriedade da marca mencionada neste manual é do fabricante do veículo.

A última versão deste e outros manuais de instalação podem ser obtidas no endereço:
www.rodoplast.com.br/downloads

Rodoplast
ESCOLHIDA NATURALMENTE PELO CLIENTE

Manual de Instalação
Defletor Actros Megaspace

1) Primeiramente localizar os pontos de fixação na traseira da cabine para fixar o suporte inferior n°8 lado esquerdo. No ponto destacado em verde, é necessário abrir o furo com uma com uma broca 11mm, e após, colocar 1 bucha 8mm com a rebitadeira. O ponto destacado em vermelho ja esta pronto para ser usado.

2) Em seguida fixar o suporte n°11 lado esquerdo, utilizando 1 parafuso 8x25 sextavado, 1 arruela lisa 8mm, 1 arruela de pressão 8mm, 1 arruela lisa 10mm e 1 arruela de pressão 10mm.

3) Para fixar o suporte n°12 e necessário colocar o reforço n°14 e 15 no friso da cabine, conforme mostra a foto, e após, fixar o suporte n°4, utilizando 3 parafusos 6x25 allen.

Rodoplast
ESCOLHIDA NATURALMENTE PELO CLIENTE

Manual de Instalação
Defletor Actros Megaspace

4) Para fixar os suportes n°9 e 13 lado direito, é necessário retirar o filtro de ar. Em seguida, retira-se os dois suportes do filtro, e após, fixar os suportes da lateral utilizando os parafusos originais, sendo que os suportes da lateral ficam entre a cabine e os suportes do filtro. Acrescentar 2 arruela lisa 8mm e 2 porca 8mm travante. E após, colocar o filtro no lugar.

5) Fazer a colagem da borracha nas laterais, e em seguida fixa-las nos suportes n°12 e 11 lado esquerdo e n°9 e 13 lado direito, utilizando 4 parafusos 8x25 fenda cruzado preto, 4 parafuso 6x20 fenda cruzada preto, 4 arruela lisa 8mm, 8 arruela lisa 6mm preta, 4 porca travante 8mm e 4 porca travante 6mm.

6) Fixar o complemento na parte inferior da lateral conforme mostra a foto abaixo (direita). Utilizar os suportes n°6 e 11. Os parafusos marcados em vermelho são: 4 parafusos 6x20mm fenda cruzada preta, 8 arruelas 6mm e 4 porcas travantes 6mm. O parafuso marcado em amarelo é de 6x16mm sextavado com 1 porca 6mm simples.

O parafuso marcado em verde é 6mm cabeça chata com 1 arruela lisa de 6mm e 1 porca simples de 6mm.

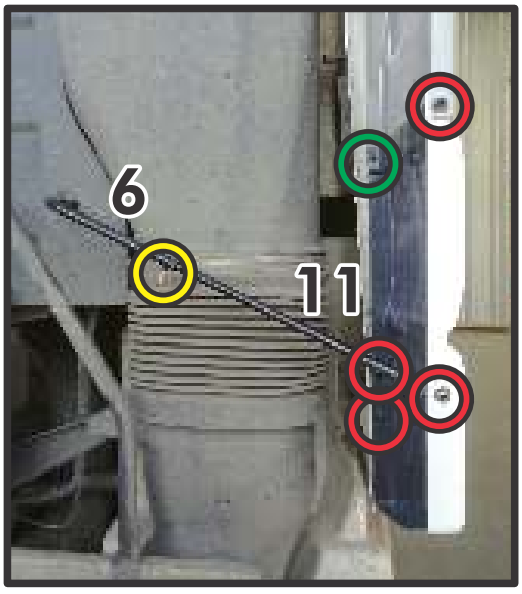

Rodoplast
ESCOLHIDA NATURALMENTE PELO CLIENTE

Manual de Instalação
Defletor Actros Megaspace

7) Localizar os pontos de furação no teto da cabine, e fazer os furos com uma broca 5mm e após passar uma broca 11mm para expandir a lata. OBS: Cuidar para não danificar a porca interna. Em seguida fixar o suporte n°8 lado direito, utilizando 2 parafusos 8x25 sextavado, 2 arruela lisa 8mm e 2 arruela de pressão 8mm. Sendo os mesmos passos para o lado esquerdo com o suporte n°7.

8) Colocar a borracha de vedação no teto, e após, posiciona-lo sobre a cabine fixando nos suportes n°7 lado esquerdo e n°8 lado direito, com 4 parafusos 6x25 fenda cruzada preta, 8 arruela lisa 6mm preta e 4 porca travante 6mm.

9) Fixar o suporte n°10 no teto e no grampo n°1 que esta na parte externa do teto, e o suporte n°5 no friso da cabine, utilizando 4 arruela lisa 8mm, 4 porca travante 8mm. Sendo os mesmos passos para o outro lado.

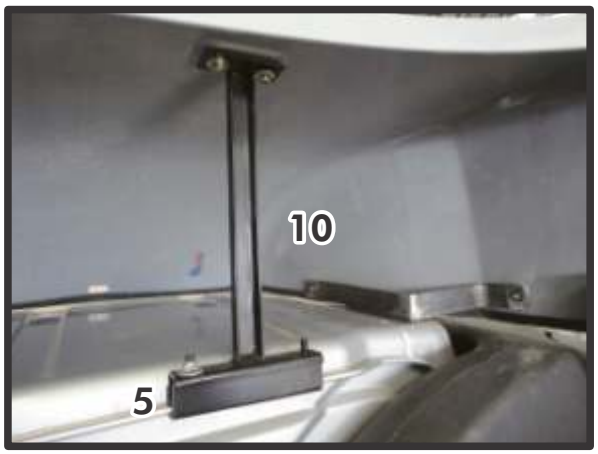

10) Fixar as barras n°2 e 3 no suporte n°10 e na lateral, utilizando 2 parafusos 6x25 fenda cruzada preto, 2 arruelas lisas 6mm preta e 1 porca travante 6mm. E para dar a regulagem das barras utilizar 1 parafuso 6x16 sextavado e 1 porca simples 6mm.

Rodoplast
ESCOLHIDA NATURALMENTE PELO CLIENTE

Manual de Instalação
Defletor Actros Megaspace

Seu defletor de ar Rodoplast está montado.

Revisões:
04/11/2014 - 00 - Emissão inicial

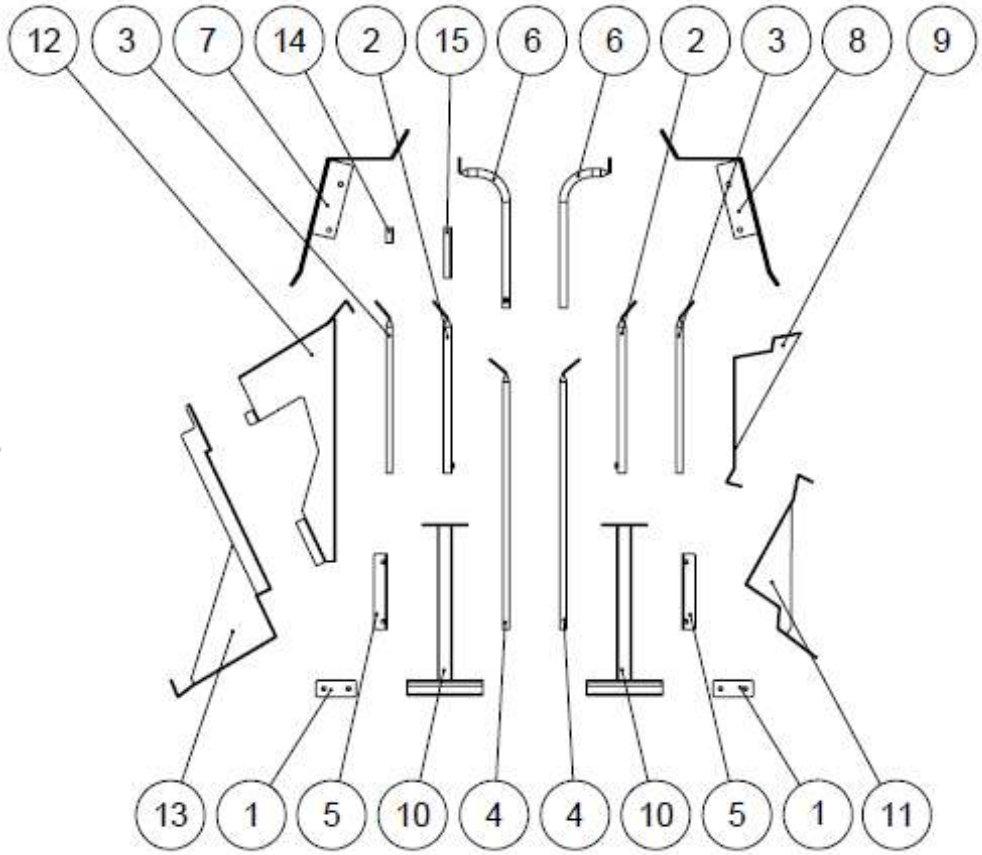

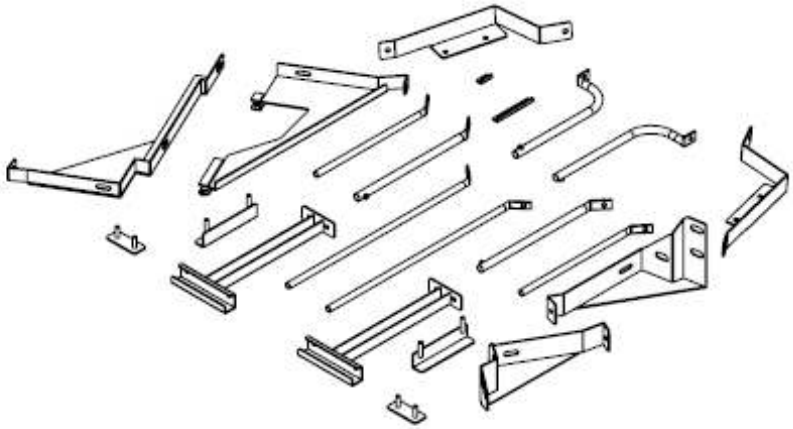

Item	Código	Descrição	Qtde
1	002177	Grampo Fixação Lateral	2
2	002182	Barra Estabilização Lateral Externa 350mm	2
3	002183	Barra Estabilização Lateral Interna 350mm	2
4	002192	Barra Estabilização Lateral Interna 550mm	2
5	002593	Mordente Barra Fixa	2
6	003116	Barra Estabilização Lateral Inferior Fixa 380mm	2
7	004157	Suporte Teto Lado Esquerdo	1
8	004158	Suporte Teto Lado Direito	1
9	004160	Suporte Superior Lateral Lado Direito	1
10	004161	Suporte Teto	2
11	004163	Suporte Inferior Lateral Lado Direito	1
12	004920	Suporte Superior Lateral Lado Esquerdo	1
13	004921	Suporte Inferior Lateral Lado Esquerdo	1
14	004922	Reforço Suporte Superior Curto	1
15	004923	Reforço Suporte Superior Longo	1

NBR ISO 2768-1
Tolerâncias Não Especificadas
(em milímetros)
0,5-3: ± 0,20
3-6: ± 0,30
6-30: ± 0,50
30-120: ± 0,80
120-400: ± 1,20
400-1000: ± 2,00
1000-2000: ± 3,0
2000-4000: ± 4,0

Rodoplast
As informações contidas neste documento são de propriedade da Rodoplast Indústria e Comércio de Componentes Plásticos Ltda. São proibidas a utilização e/ou reprodução total e/ou parcial deste documento sem prévia autorização.

Revisão: 00

Todas as medidas em milímetros, exceto quando especificado. Atenuar as arestas afiadas e retirar rebarbas. Não utilizar escalas sobre o desenho.

	Nome	Assinatura	Data	Matéria-Prima e Acabamento:
Desenho	E.X.Acasigua		04/11/2014	SAE 1010 Pintura Epoxi Preta
Aprovação	D.L.Secchi			Peso Aproximado: 9,75 Kg

Descrição: Cj Suportes Caixa Defletor de Ar Completo Mercedes-Benz Actros Megaspace

Código: 004924

A4

Escala: 1:15

Folha 1 de 1