Rodoplast
ESCOLHIDA NATURALMENTE PELO CLIENTE

Defletor
Tampa Antifurto Scania S5
Cabine P e G

Manual de Instalação

www.rodoplast.com.br/downloads/manuais/Rodoplast_SCA_006013_006014.pdf

Rodoplast
ESCOLHIDA NATURALMENTE PELO CLIENTE

Aviso

Este manual apresenta os passos a serem seguidos para a correta instalação do produto.

Todos os componentes mencionados e relacionados neste manual devem ser utilizados. A falta de qualquer um dos componentes poderá afetar a estabilidade e/ou funcionamento do produto.

A Rodoplast não oferece garantia deste produto caso a instalação seja feita por profissional não autorizado e treinado para essa operação, e/ou a instalação seja feita em desacordo com o correto procedimento.

A propriedade da marca mencionada neste manual é do fabricante do veículo.

A última versão deste e outros manuais de instalação podem ser obtidas no endereço:
www.rodoplast.com.br/downloads

Rodoplast
ESCOLHIDA NATURALMENTE PELO CLIENTE

Manual de Instalação
Tampa Antifurto Scania S5

1) Retirar o parafuso superior do segundo degrau. Retirar o refletor do acabamento para fixar na tampa antifurto.

2) Retirar os dois parafusos inferiores do segundo degrau, localizados abaixo da proteção.

3) Retirar os dois parafusos acima do primeiro degrau, que será usado para fixar os suportes da tampa na furação original.

Rodoplast
ESCOLHIDA NATURALMENTE PELO CLIENTE

Manual de Instalação
Tampa Antifurto Scania S5

4) Retirar os dois parafusos localizados abaixo do primeiro degrau, como mostrado na foto, que será fixado o suporte da dobradiça superior.

4) Retirar o terceiro parafuso abaixo do segundo degrau para fixar o suporte do amortecedor.

5) Fixar o suporte da dobradiça inferior com os parafusos e na furação original.

Rodoplast
ESCOLHIDA NATURALMENTE PELO CLIENTE

Manual de Instalação
Tampa Antifurto Scania S5

6) Fixar o suporte da dobradiça superior com os parafusos e na furação original.

7) Fixar o suporte do amortecedor no terceiro furo abaixo do segundo degrau.

8) Encaixar as dobradiças móveis superior e inferior no suportes, como mostrado na foto.

Manual de Instalação
Tampa Antifurto Scania S5

9) Colocar a tampa, encaixando todos os parafusos sem apertar. Após afixar todos os quatro no lugar, apertar uniformemente para que não saia do nível.

10) Fixar o amortecedor no suporte, encaixando as pontas e prendendo as porcas. A haste do amortecedor deve ficar para o lado de fora da porta como mostra a foto.

11) Deverá ser feito dois furos na porta pelo lado interno para fixação do guia de abertura e fechamento. No local, como mostra a foto, existe duas marcações onde será feito a furação. O furo deve ser de acordo com o modo de fixação que deve ser com parafuso M8. (usar bucha ou fazer rosca)

Rodoplast
ESCOLHIDA NATURALMENTE PELO CLIENTE

Manual de Instalação
Tampa Antifurto Scania S5

Sua tampa antifurto Rodoplast está montada.

Rodoplast
ESCOLHIDA NATURALMENTE PELO CLIENTE

Manual de Instalação
Tampa Antifurto Scania S5

003373
Conjunto de Ferragens

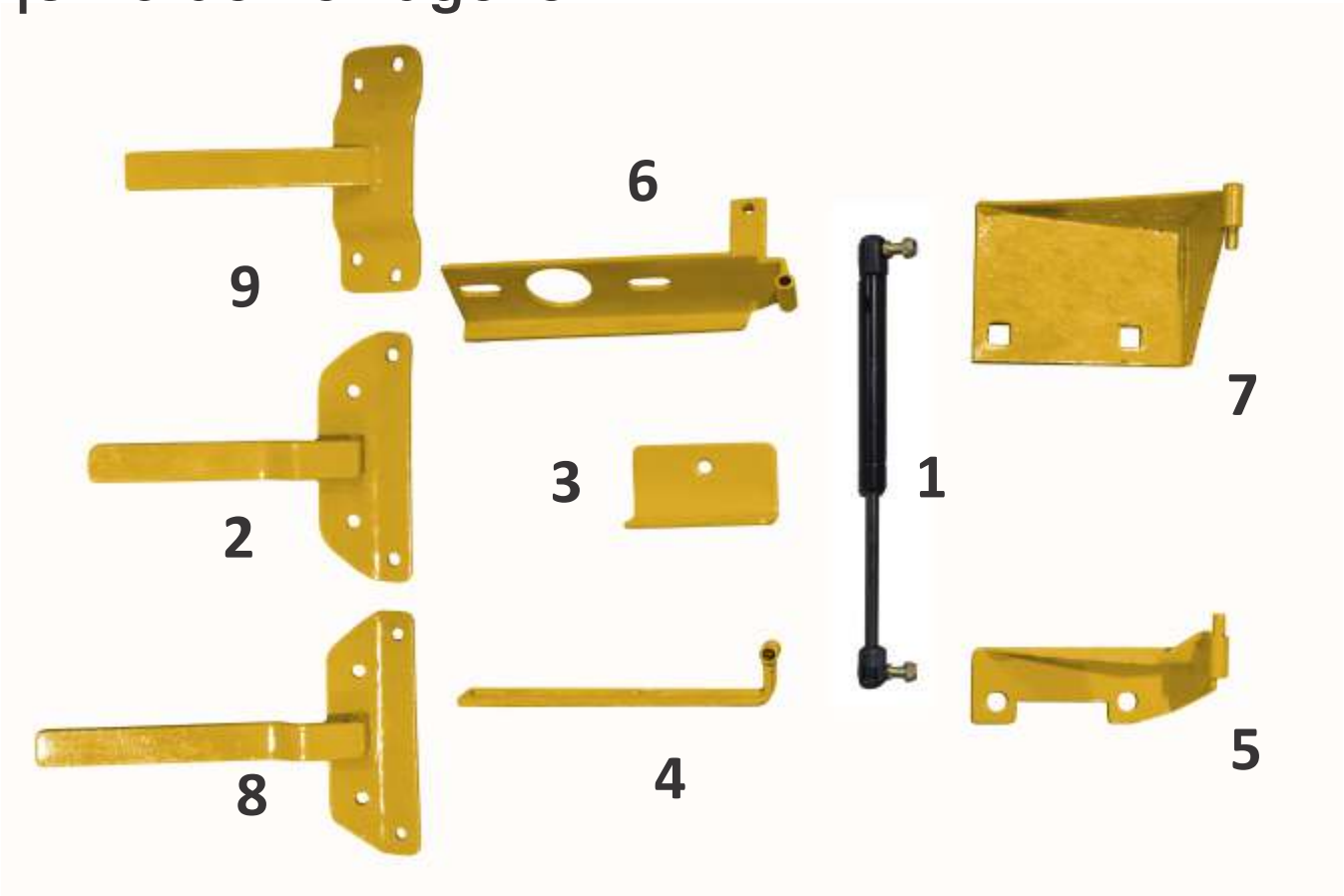

1. 002901 - Mola Gas 10KgF (1)
2. 003363 - Pino Abertura Fechamento Cab G (1)
3. 003364 - Suporte Fixação Mola Gas (1)
4. 003365 - Dobradiça Inferior Movel LD (1)
5. 003367 - Dobradiça Superior Fixa LD (1)
6. 003369 - Dobradiça Superior Movel LD (1)
7. 003371 - Dobradiça Superior Fixa LD (1)
8. 004591 - Pino Abertura Fechamento Cab R (1)
9. 004590 - Pino Abertura Fechamento Cab P (1)
Total de Peças: ***9 unidades***

Rodoplast
ESCOLHIDA NATURALMENTE PELO CLIENTE

Manual de Instalação
Tampa Antifurto Scania S5

003489
Conjunto de Ferragens

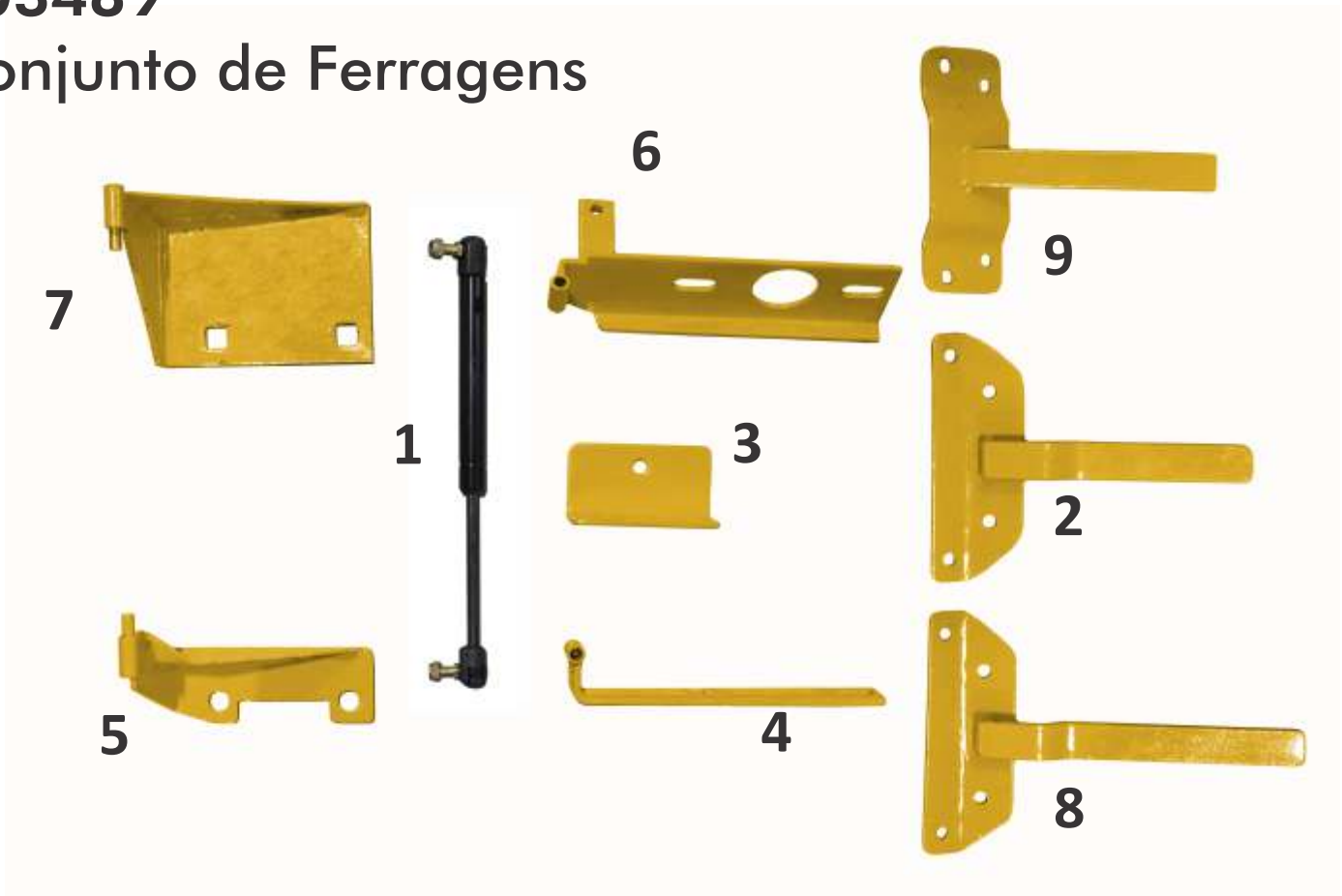

1. 002901 - Mola Gas 10KgF (1)
2. 003363 - Pino Abertura Fechamento Cab G (1)
3. 003364 - Suporte Fixação Mola Gas (1)
4. 003366 - Dobradiça Inferior Movel LE (1)
5. 003368 - Dobradiça Superior Fixa LE (1)
6. 003370 - Dobradiça Superior Movel LE (1)
7. 003372 - Dobradiça Superior Fixa LE (1)
8. 004591 - Pino Abertura Fechamento Cab R (1)
9. 004590 - Pino Abertura Fechamento Cab P (1)
Total de Peças: ***9 unidades***