Rodoplast
ESCOLHIDA NATURALMENTE PELO CLIENTE

Defletor
Volvo VM Cabine Sinmples
007135

Manual de Instalação

www.rodoplast.com.br/downloads/manuais/Rodoplast_VLV_007135.pdf

Rodoplast
ESCOLHIDA NATURALMENTE PELO CLIENTE

Aviso

Este manual apresenta os passos a serem seguidos para a correta instalação do produto.

Todos os componentes mencionados e relacionados neste manual devem ser utilizados. A falta de qualquer um dos componentes poderá afetar a estabilidade e/ou funcionamento do produto.

A Rodoplast não oferece garantia deste produto caso a instalação seja feita por profissional não autorizado e treinado para essa operação, e/ou a instalação seja feita em desacordo com o correto procedimento.

A propriedade da marca mencionada neste manual é do fabricante do veículo.

A última versão deste e outros manuais de instalação podem ser obtidas no endereço:
www.rodoplast.com.br/downloads

Rodoplast
ESCOLHIDA NATURALMENTE PELO CLIENTE

Manual de Instalação
Defletor Volvo VM Cabine Simples

1) Una as laterais de teto ao centro do teto. Para fixar utilize 4 parafusos sextavados 8x25 mm, 8 arruelas de chapeador 8 mm, 4 porcas autotravantes 8 mm, como mostra a imagem.

2) Fixe o suporte n° 4 na parte dianteira do teto, conforme a imagem. Utilize 2 parafusos sextavados 8x25 mm, 2 arruelas de chapeador 8 mm (lado plástico), 2 arruelas lisas 8 mm (lado ferragem) e 2 porcas autotravantes 8 mm. Fixe o suporte n° 9 na parte traseira como mostra a figura. Utilize 1 parafuso sextavado 8x25 mm, 2 arruelas de chapeador 8 mm, 1 arruela lisa 8 mm e 1 porca autotravante 8 mm. Repita a operação no lado esquerdo com os suportes n° 3 e n° 9. Não aperte os parafusos dos suportes ainda, dar aperto final no suporte n° 3 e 4 depois que fixar na cabina do veículo.

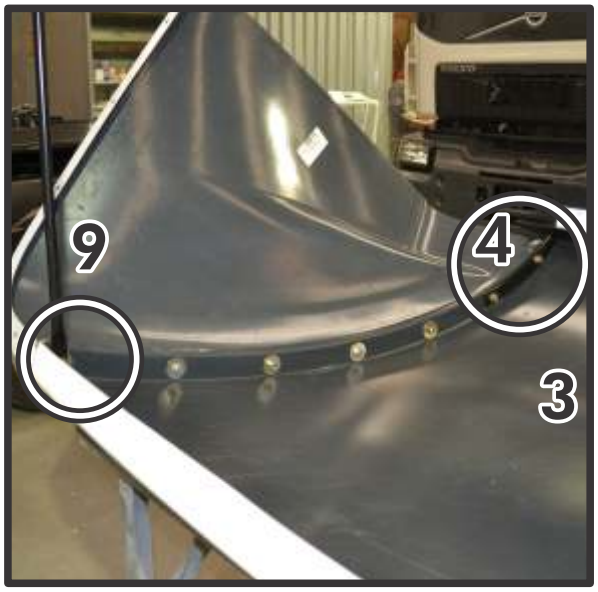

3) Fixe a lateral superior á lateral do teto, utilize 4 parafuso sextavado 8x25 mm, 8 arruelas de chapeador 8 mm, 4 porca autotravante 8 mm. Repita a operação no outro lado.

Rodoplast
ESCOLHIDA NATURALMENTE PELO CLIENTE

Manual de Instalação
Defletor Volvo VM Cabine Simples

4) Una as ferragens n° 7 e 8, utilize 2 parafuso sextavado 8x50 mm, 4 arruelas lisas 8 mm e 2 porca autotravante 8 mm.

4) Fixe os suportes na base traseira da lateral do teto junto a lateral superior, utilize 2 parafusos sextavado 8x25 mm, 2 arruelas de chapeador 8 mm, 2 arruelas lisas 8 mm, 2 porca autotravante 8 mm. Faça o mesmo no outro lado.

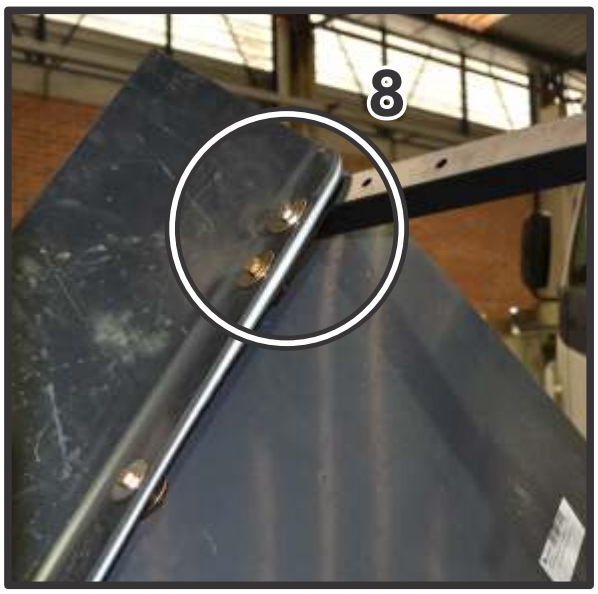

4) Fixe o suporte n° 9 aos suportes n° 7 e 8, utilize 2 parafusos sextavados 8x25 mm, 4 arruelas lisas 8 mm, 2 porcas autotravantes 8 mm.

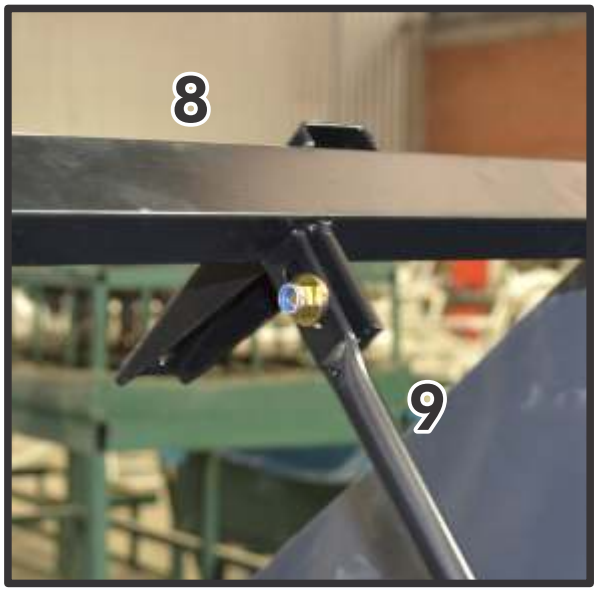

Rodoplast
ESCOLHIDA NATURALMENTE PELO CLIENTE

Manual de Instalação
Defletor Volvo VM Cabine Simples

5) Cole a borracha 04918 na base do teto, deixando o grau do perfil voltado para a parte interna do defletor.

6) Faça a furação com a broca 6,5 mm na cabina nos devidos pontos para fixação do defletor.

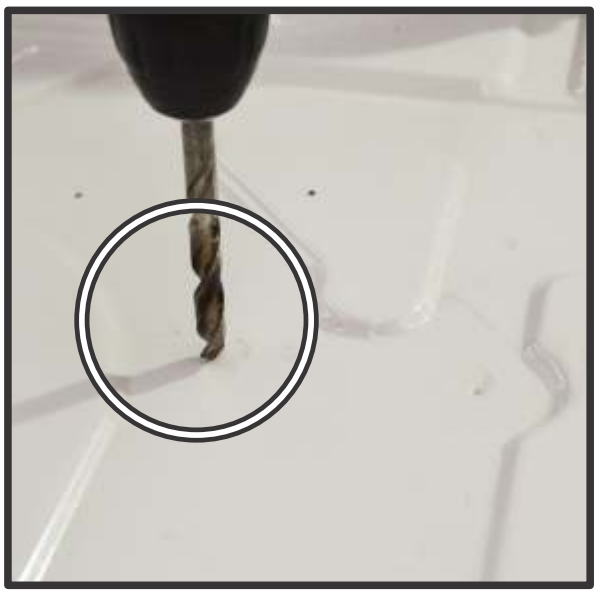

7) Fixe o suporte frontal n° 3, utilize 2 parafuso sextavado 8x30, 2 arruela lisa 8mm, 2 arruela de borracha 8 mm (entre a cabina e a ferragem). Faça a mesma operação no outro lado.

Rodoplast
ESCOLHIDA NATURALMENTE PELO CLIENTE

Manual de Instalação
Defletor Volvo VM Cabine Simples

7) Fixe o suporte n° 7 na parte traseira da cabina, utilize 2 parafuso sextavado 8x30 mm, 2 arruela lisa 8 mm, 2 arruela de borracha 8mm (entre a cabina e a ferragem). Faça a mesma operação no outro lado.

8) Fixar o suporte n° 2 ao suporte n° 8, utilize 2 parafuso sextavado 6x50 mm, 4 arruela lisa 6 mm, 2 porca autotravante 6 mm. Fixar o suporte n° 2 na lateral superior utilizando parafuso fenda cruzada 6x25mm preto, 2 arruela lisa 6mm preto, 1 porca autotravante 6 mm. Faça a mesma operação no outro lado.

9) Retire o filtro e remova o parafuso original fixado á cabina, para fixação da ferragem, conforme na foto.

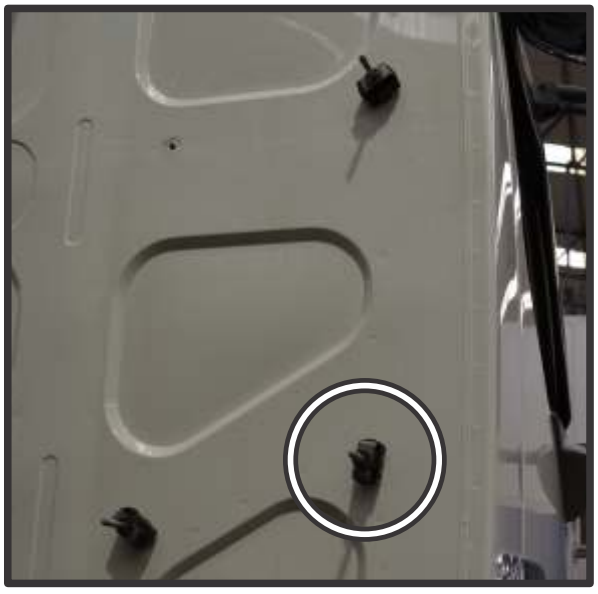

9) Realize a furação com a broca 6,5 mm nos devidos pontos.

10) Fixe a ferragem n° 6 na lateral inferior, utilize 2 parafuso sextavado 6x20 mm cabeça chata, 2 arrulela lisa 6 mm, 1 porca autotravante 6 mm, na borda da lateral, utilize 1 parafuso fenda cruzada 6x25 mm preto, 2 arruela lisa 6 mm preta, 1 porca autotravante 6 mm. Faça o mesmo procedimento para o lado esquerdo.

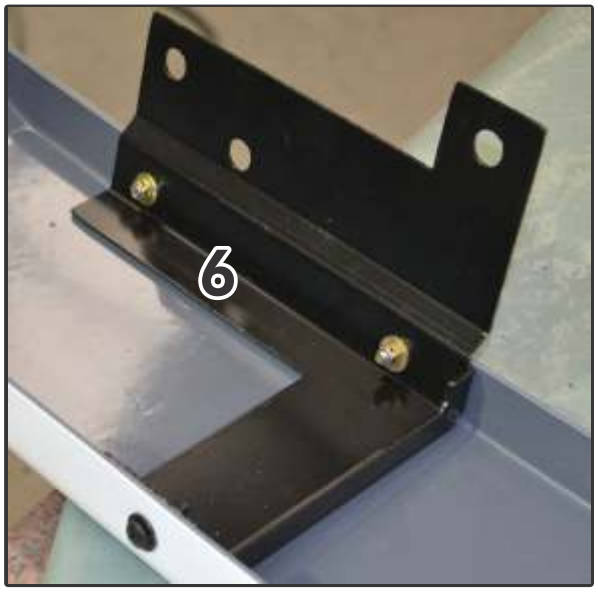

10) Cole a borracha 004028 na lateral inferior, na parte que terá contato com a cabina.

Manual de Instalação
Defletor Volvo VM Cabine Simples

11) Fixe a lateral inferior no suporte n° 2, utilizando 2 parafuso sextavado 6x20, 4 arruela lisa 6 mm, 2 porca autotravante 6 mm. Faça o mesmo procedimento no lado esquerdo.

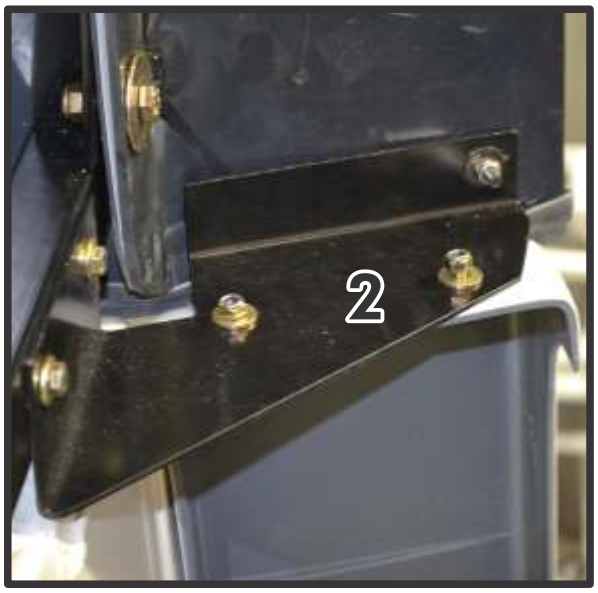

11) Fixe a ferragem n° 6, utilizando 1 parafuso original de fixação do filtro de ar, 2 parafuso sextavado 8x25 mm, 2 arruela lisa 8 mm. Faça o mesmo procedimento no lado esquerdo (se não houver filtro utilizar mais 1 parafuso sextavado 8x25 mm e 1 arruela lisa 8 mm).

Rodoplast
ESCOLHIDA NATURALMENTE PELO CLIENTE

Manual de Instalação

Defletor Volvo VM Cabine Simples

Seu defletor de ar Rodoplast está montado.

Rodoplast
ESCOLHIDA NATURALMENTE PELO CLIENTE

Manual de Instalação

Defletor Volvo Vm Cabine Simples

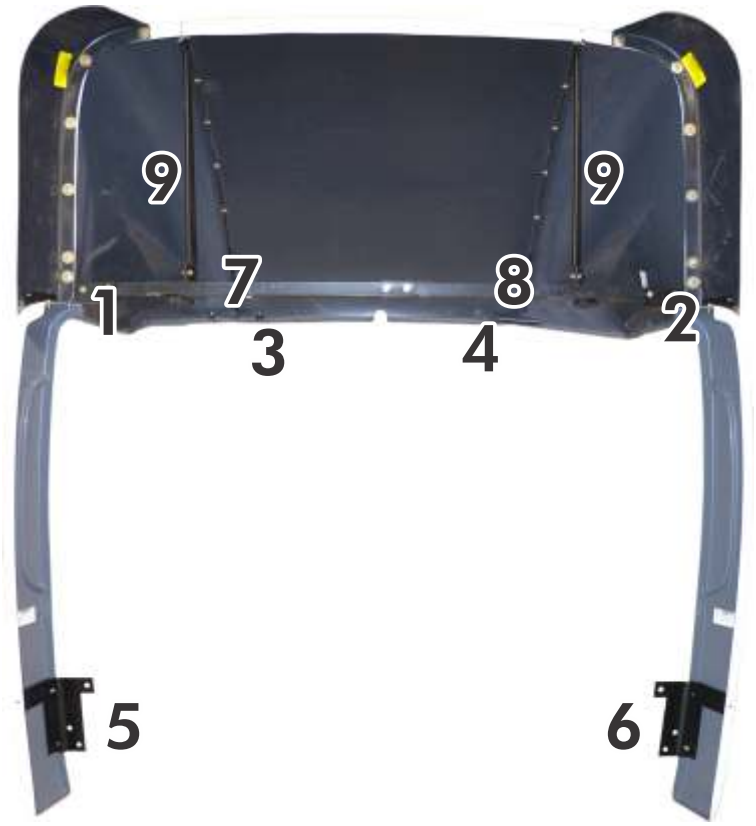

Revisões:
18/06/2014 - 00 - Emissão inicial

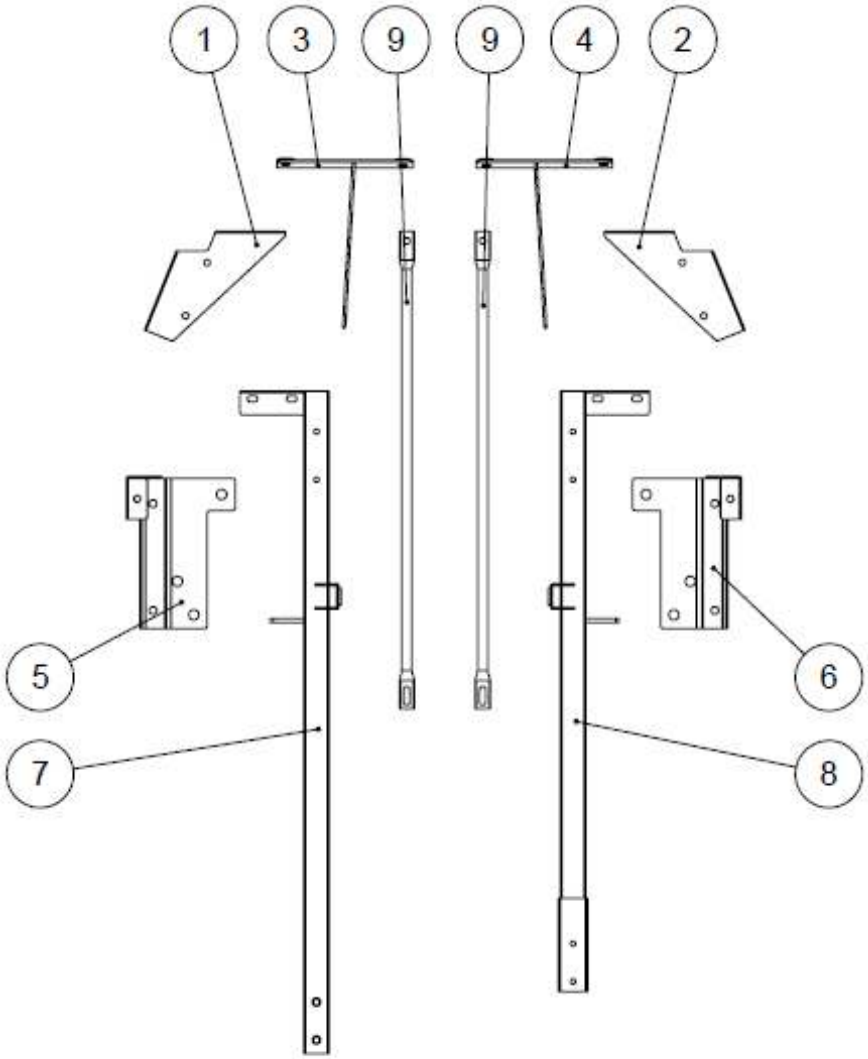

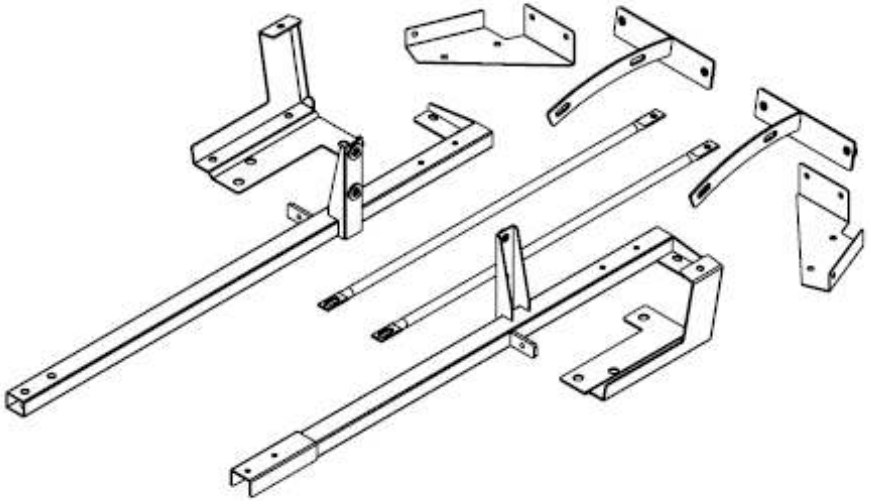

Item	Código	Descrição	Qtde
1	007152	Suporte Superior Lateral Lado Esquerdo	1
2	007153	Suporte Superior Lateral Lado Direito	1
3	007150	Suporte Frontal Teto Lado Esquerdo	1
4	007151	Suporte Frontal Teto Lado Direito	1
5	007154	Suporte Inferior Lateral Lado Esquerdo	1
6	007155	Suporte Inferior Lateral Lado Direito	1
7	007158	Rack Traseiro Lado Esquerdo	1
8	007157	Rack Traseiro Lado Direito	1
9	007156	Barra Estabilização Lateral 755mm 0-0	2

NBR ISO 2768-1
Tolerâncias Não Especificadas
(em milímetros)
0,5-3: ± 0,20
3-6: ± 0,30
6-30: ± 0,50
30-120: ± 0,80
120-400: ± 1,20
400-1000: ± 2,00
1000-2000: ± 3,0
2000-4000: ± 4,0

Rodoplast
As informações contidas neste documento são de propriedade da Rodoplast Indústria e Comércio de Componentes Plásticos Ltda. São proibidas a utilização e/ou reprodução total e/ou parcial deste documento sem prévia autorização.

Revisão: 00

Todas as medidas em milímetros, exceto quando especificado. Atenuar as arestas afiadas e retirar rebarbas. Não utilizar escalas sobre o desenho.

Descrição: Conjunto Suportes Caixa Defletor de Ar Completo Volvo VM Cabine Simples

	Nome	Assinatura	Data	Matéria-Prima e Acabamento:
Desenho	E.X.Acasigua		18/06/2014	SAE 1010 Pintura Epoxi Preta
Aprovação	D.L.Secchi			Peso Aproximado: 10,3 Kg

Código: 007141

A4

Escala: 1:12

Folha 1 de 1